エンジンルーム
(1HZ, 1PZ)

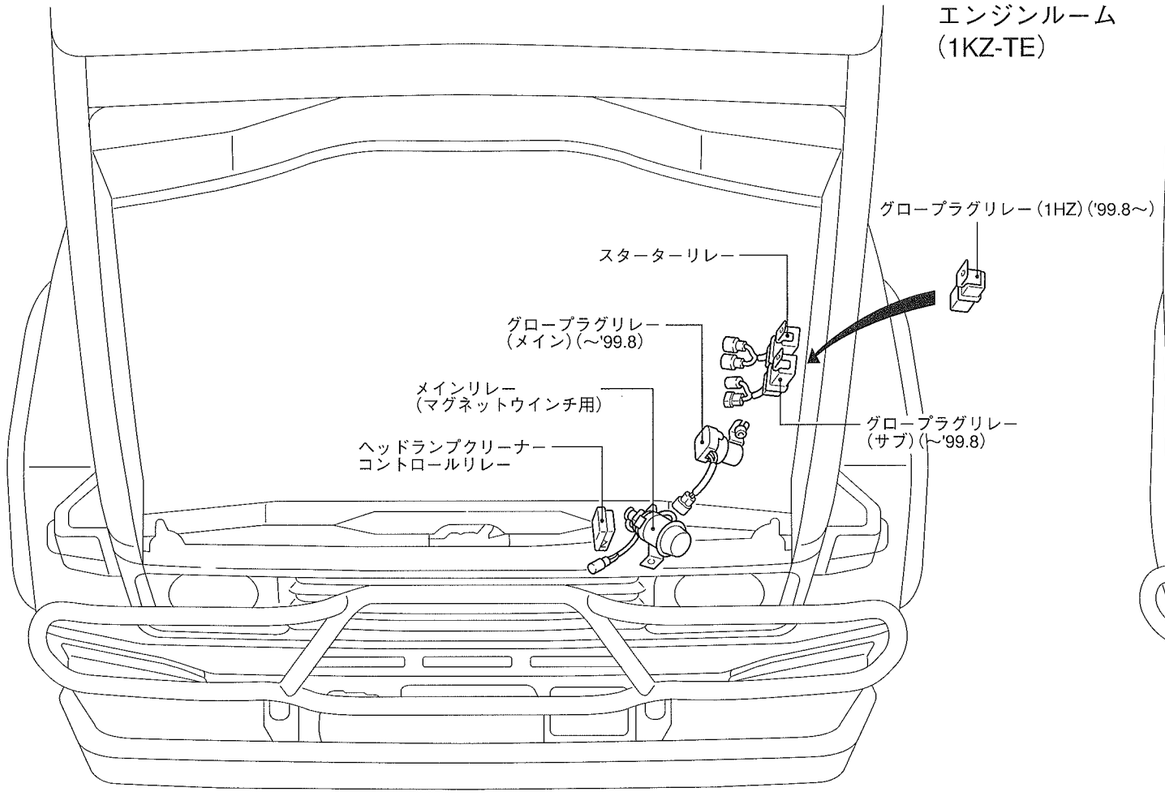

エンジンルーム
(1KZ-TE)

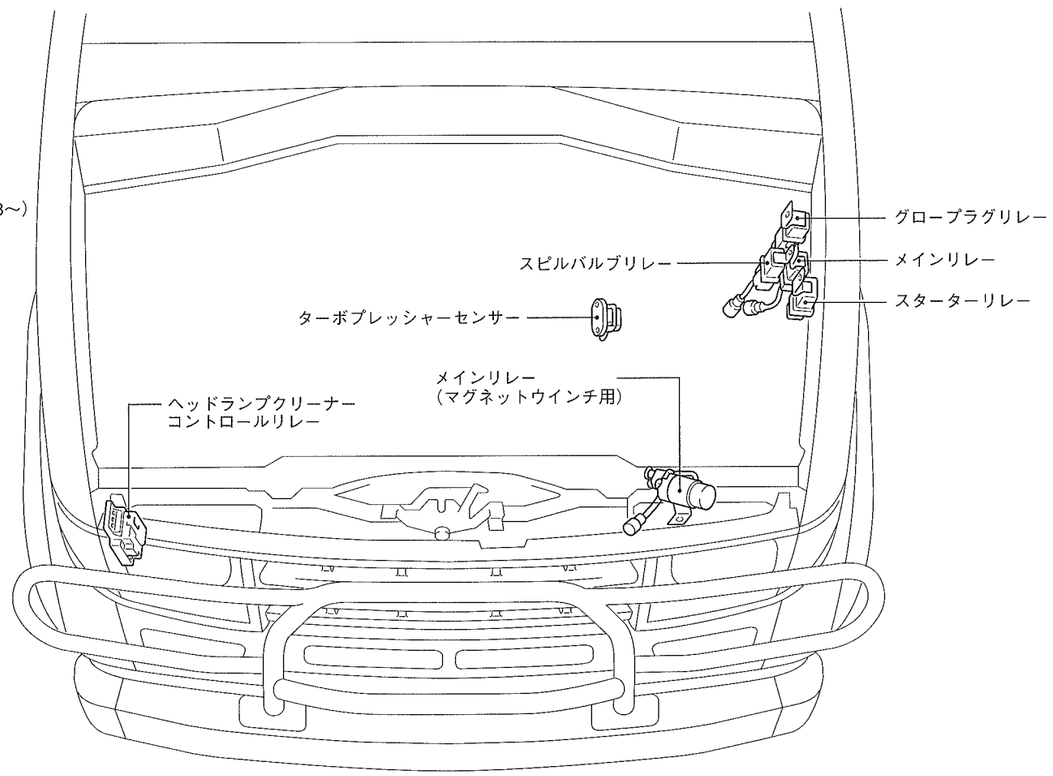

インストルメントパネル

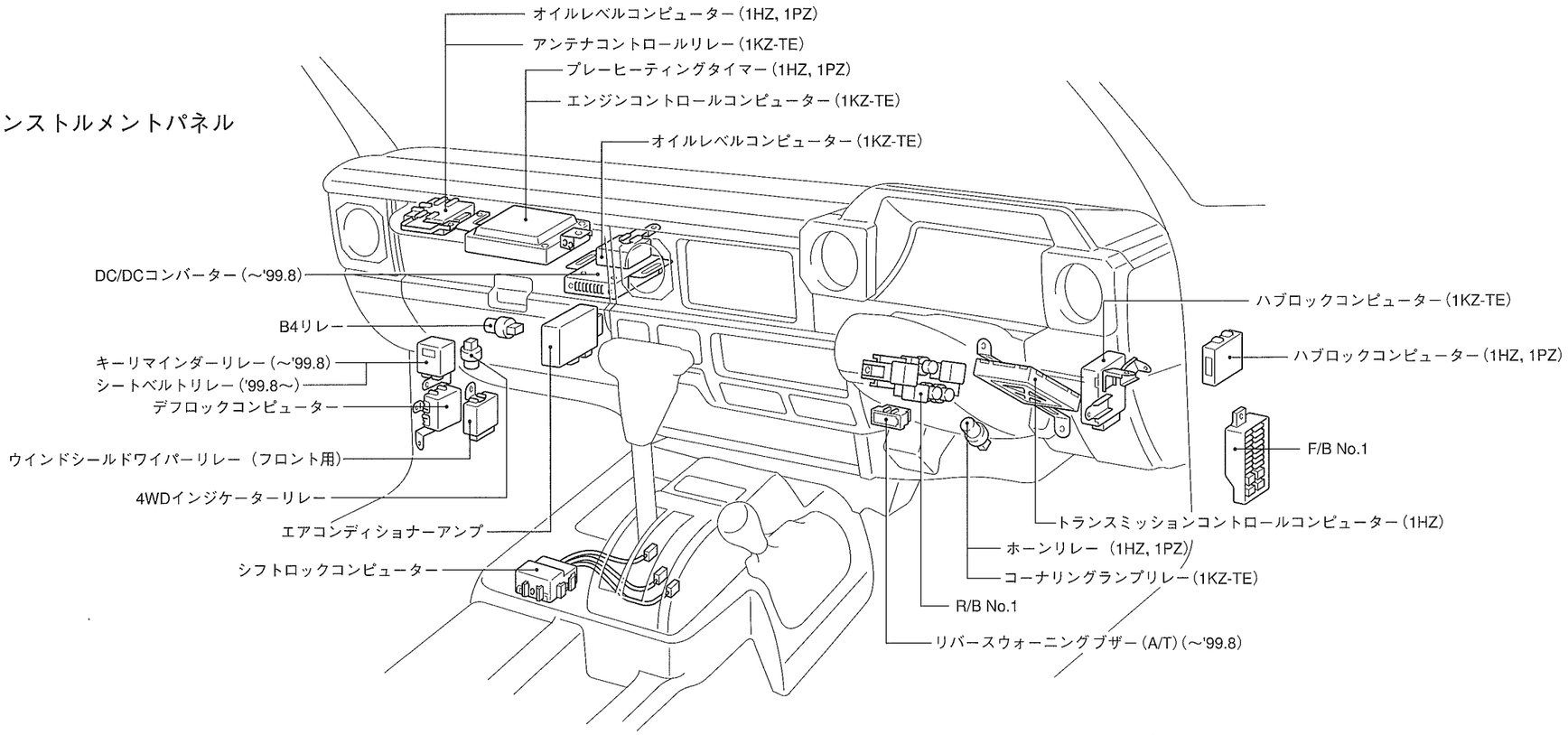

ボデー（2ドア）

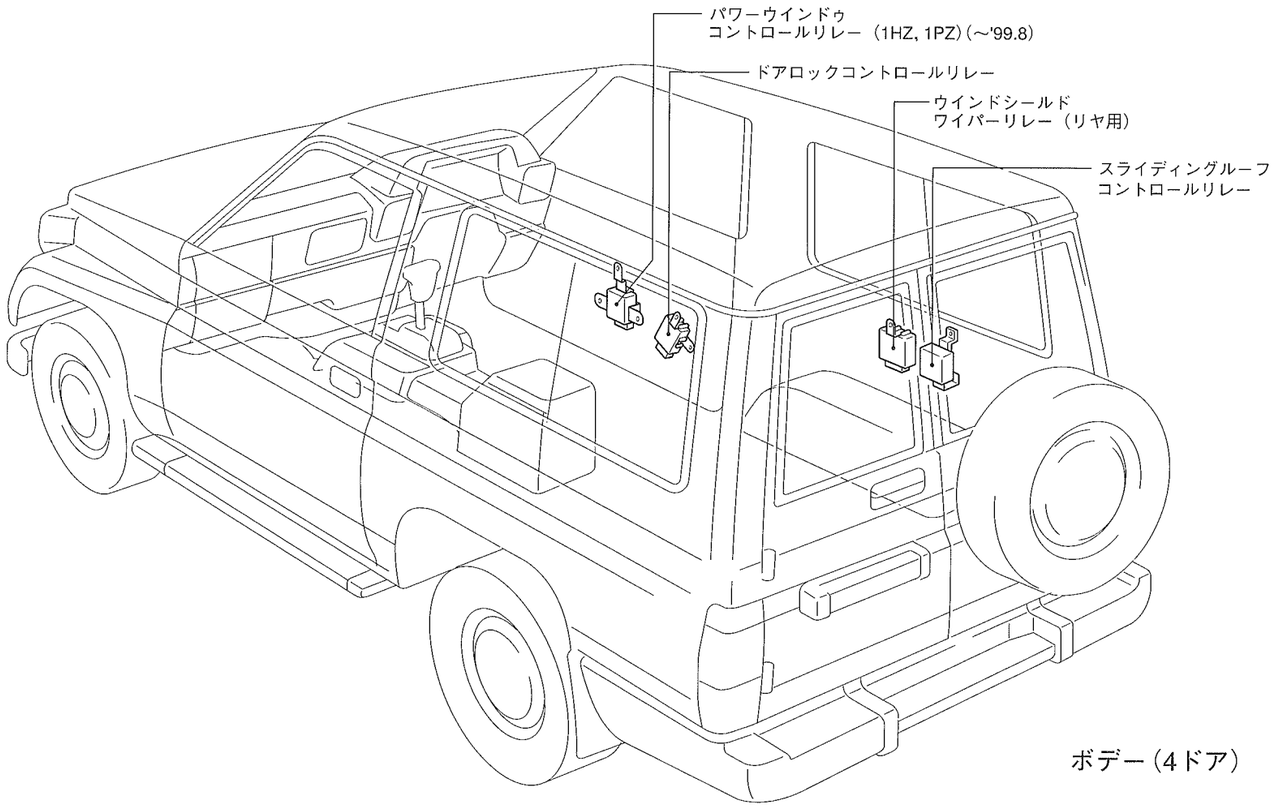

ボデー（4ドア）

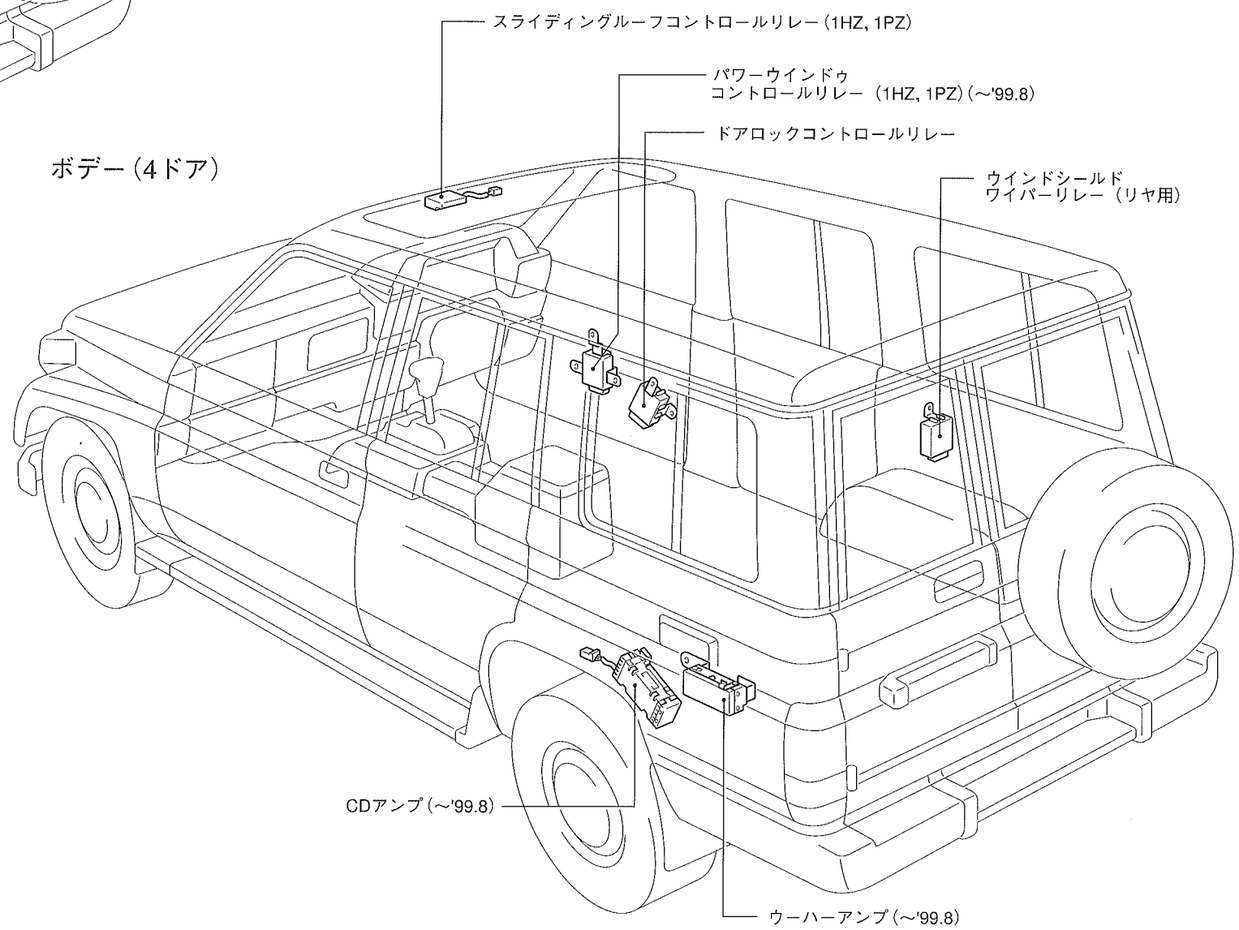

3 システム別配線図

システム別配線図

電源関係

電源(1HZ〈～'99.8〉,1PZ) …… 3—2
電源(1HZ)('99.8～) …… 3—3
電源(1KZ—TE) …… 3—4

エンジン関係

スターティング(1HZ〈～'99.8〉,1PZ) …… 3—5
スターティング(1KZ—TE) …… 3—5
スターティング(1HZ)('99.8～) …… 3—6
チャージング(～'99.8) …… 3—5
チャージング('99.8～) …… 3—13
グロー(1HZ〈～'99.8〉,1PZ) …… 3—7
オイルレベル …… 3—7
フューエルカット …… 3—7
エンジンコントロール(1KZ—TE A/T) & ECT …… 3—8
エンジンコントロール(1KZ—TE M/T) …… 3—10
エンジンコントロール(1HZ)('99.8～) …… 3—12
フューエルヒーター …… 3—11

シャシー関係

ECT(1HZ)(～'99.8) …… 3—14
ECT(1HZ)('99.8～) …… 3—15
4WD(1HZ)(～'99.8) …… 3—16
4WD(1HZ)('99.8～) …… 3—6
パワーロッキングハブロック …… 3—16
フロント & リヤデフロック(1HZ〈～'99.8〉,1PZ) …… 3—17
フロント & リヤデフロック(1HZ)('99.8～) …… 3—18
リヤデフロック(1KZ—TE) …… 3—17
2ステージショックアブソーバー …… 3—19
シフトロックシステム …… 3—19
A/Tオイルテンプ & A/Tパーキングランプ(～'99.8) …… 3—19
A/Tオイルテンプ & A/Tパーキングランプ('99.8～) …… 3—18
ウインチ …… 3—20

ボデー関係

パワーウインドゥ(1HZ〈～'99.8〉,1PZ)(2ドア) …… 3—21
パワーウインドゥ(1HZ〈～'99.8〉,1PZ)(4ドア) …… 3—21
パワーウインドゥ(1KZ—TE,1HZ〈'99.8～〉2ドア) …… 3—22
パワーウインドゥ(1KZ—TE,1HZ〈'99.8～〉4ドア) …… 3—22
スライディングルーフ(2ドア) …… 3—23
スライディングルーフ(4ドア) …… 3—23
パワーシート …… 3—23
ドアロック …… 3—24
アウターミラー …… 3—24
キー抜き忘れウォーニング(～'99.8) …… 3—25
キー抜き忘れウォーニング('99.8～) …… 3—37

インストルメントパネル周り

シガレットライター …… 3—20
ホーン(1HZ〈～'99.8〉,1PZ) …… 3—25
ホーン(1KZ—TE,1HZ〈'99.8～〉) …… 3—25
コンビネーションメーター(～'99.8) …… 3—26
コンビネーションメーター('99.8～) …… 3—28
フロントワイパー & ウォッシャー …… 3—30
リヤワイパー & ウォッシャー …… 3—30
ラジオ …… 3—31
オーディオ(12V車)(5スピーカー) & モーターアンテナ …… 3—31
オーディオ(24V車) …… 3—32
オーディオ(12V車)(4スピーカー) …… 3—32
クロック …… 3—33

灯火関係

ヘッドランプ …… 3—33
フォグランプ …… 3—33
ターンシグナル & ハザード …… 3—34
テールランプ …… 3—34
インテリアランプ(2ドア) …… 3—35
インテリアランプ(4ドア) …… 3—35
バックアップランプ(～'99.8) …… 3—36
バックアップランプ('99.8～) …… 3—37
ストップランプ …… 3—36
コーナリングランプ …… 3—36
イルミネーション …… 3—38

空調関係

ヒーター & エアコンディショナー …… 3—39

その他

リヤウインドゥデフォッガー(1HZ〈～'99.8〉,1PZ) …… 3—20
リヤウインドゥデフォッガー(1KZ—TE,1HZ〈'99.8～〉) 3—20
ヘッドランプクリーナー …… 3—25
アース間 …… 3—40

電源・アース系統図

ヒューズ—負荷 …… 3—41
アース—負荷 …… 3—43

('99/08 品番6742603)

電源(1HZ<～'99.8>,1PZ)

＊1：～'95.1
＊2：'95.1～

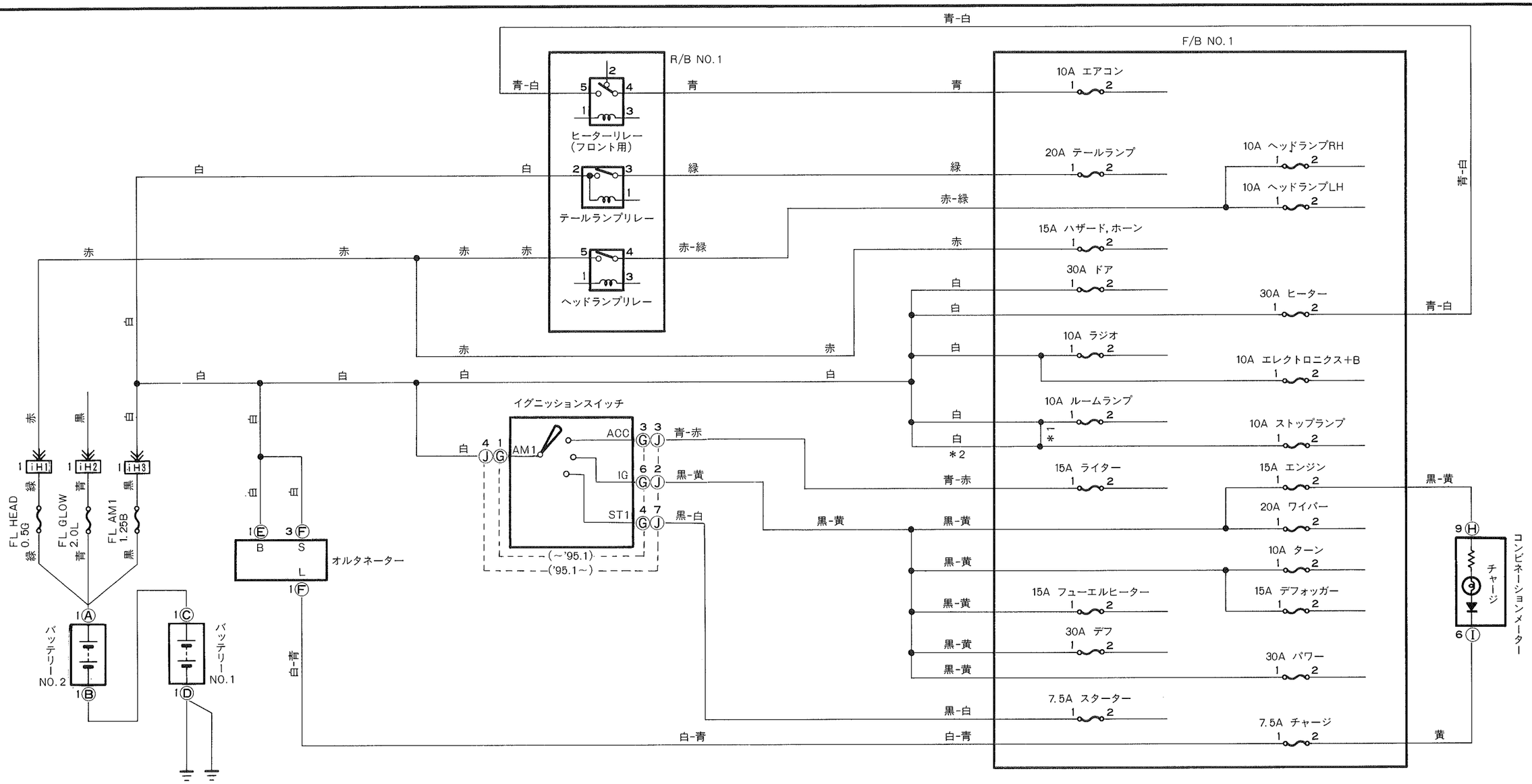

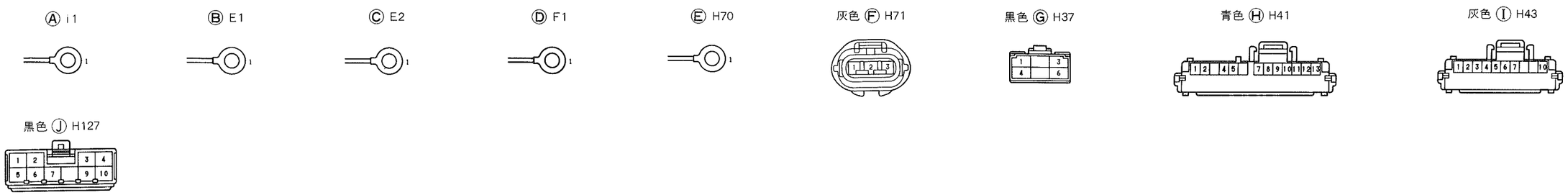

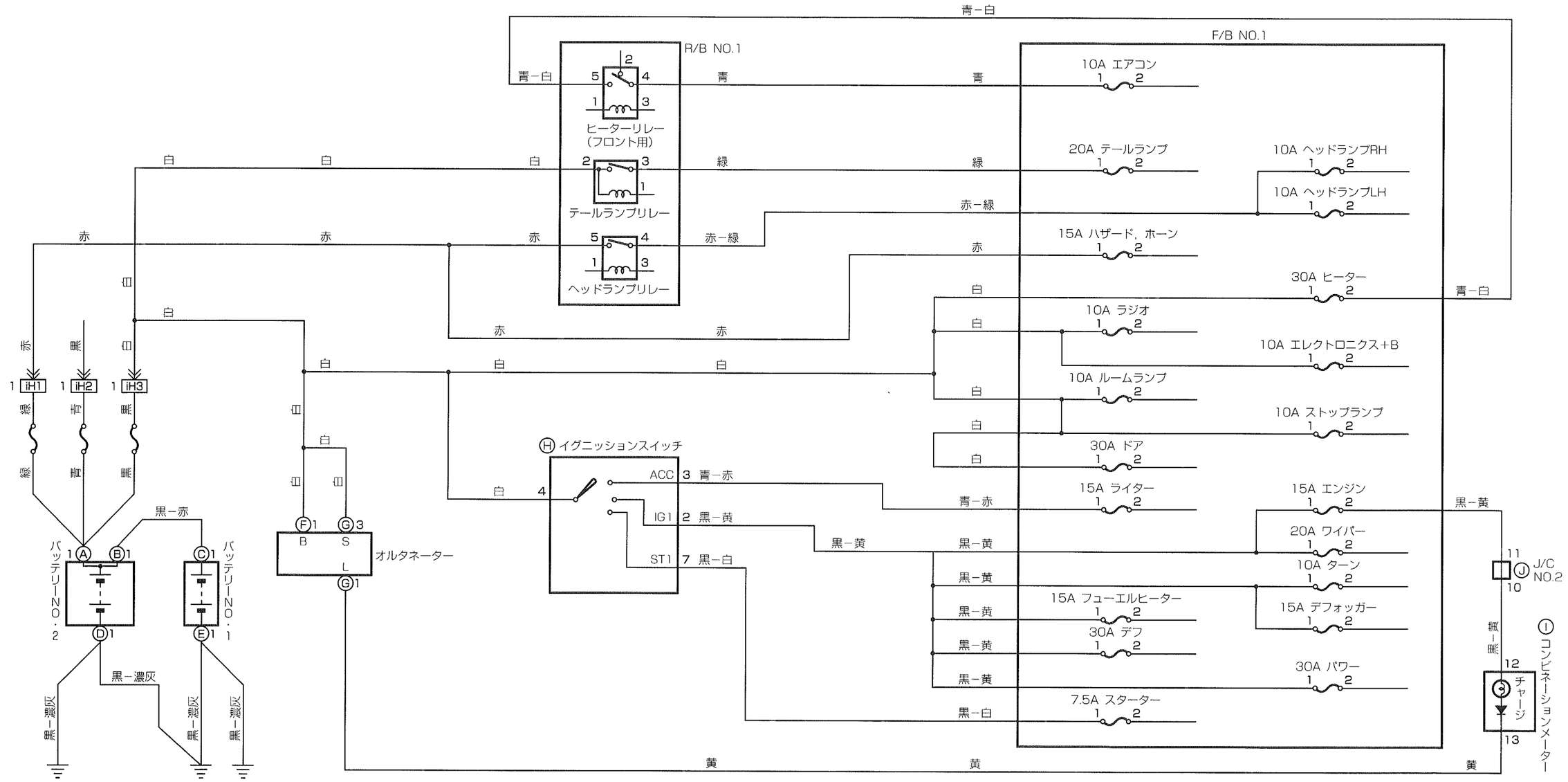
R/B NO.1
ヒーターリレー
(フロント用)
テールランプリレー
ヘッドランプリレー
F/B NO.1
10A エアコン
20A テールランプ
10A ヘッドランプRH
10A ヘッドランプLH
15A ハザード，ホーン
30A ヒーター
10A ラジオ
10A エレクトロニクス+B
10A ルームランプ
10A ストップランプ
30A ドア
15A ライター
15A エンジン
20A ワイパー
10A ターン
15A フューエルヒーター
15A デフォッガー
30A デフ
30A パワー
7.5A スターター
イグニッションスイッチ
ACC
IG1
ST1
オルタネーター
バッテリーNO.2
バッテリーNO.1
J/C NO.2
コンビネーションメーター
チャージ
iH1
iH2
iH3
青－白
白
赤
緑
黒
青
黒－赤
黒－濃灰
青－赤
黒－黄
黒－白
赤－緑
黄

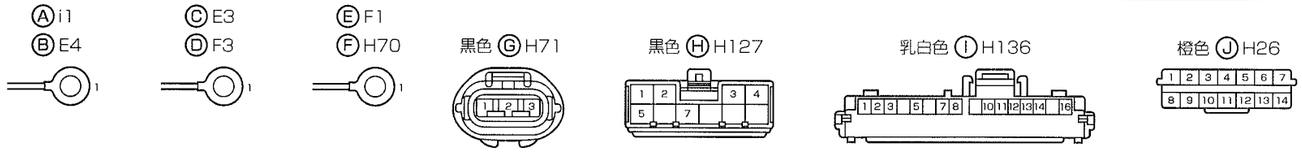
Ⓐi1
Ⓑ E4
Ⓒ E3
Ⓓ F3
Ⓔ F1
Ⓕ H70
黒色 Ⓖ H71
黒色 Ⓗ H127
乳白色 Ⓘ H136
橙色 Ⓙ H26

電源(1KZ-TE)

＊1：～'95.1
＊2：'95.1～

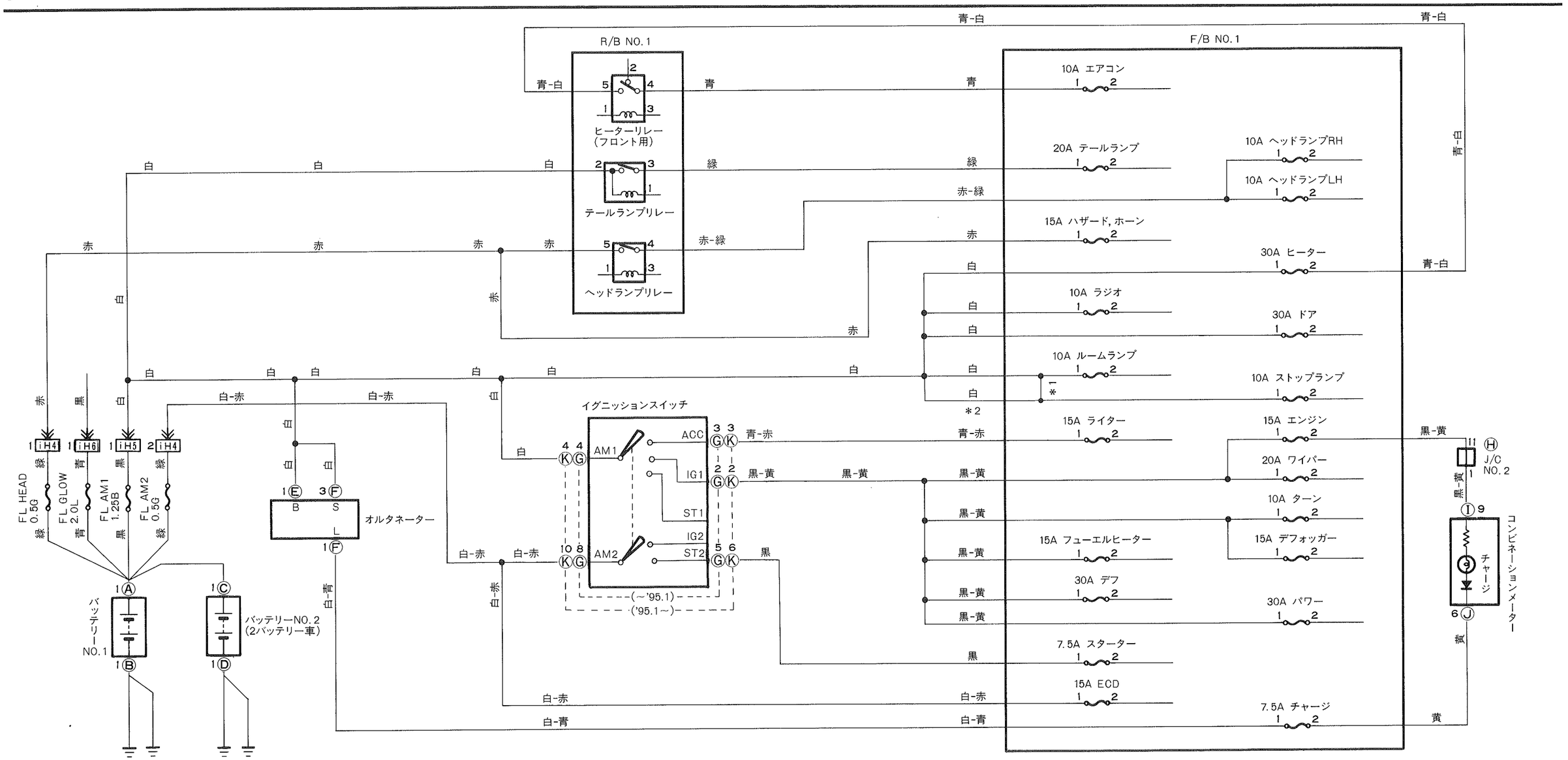

スターティング(1HZ〈～'99.8〉,1PZ)

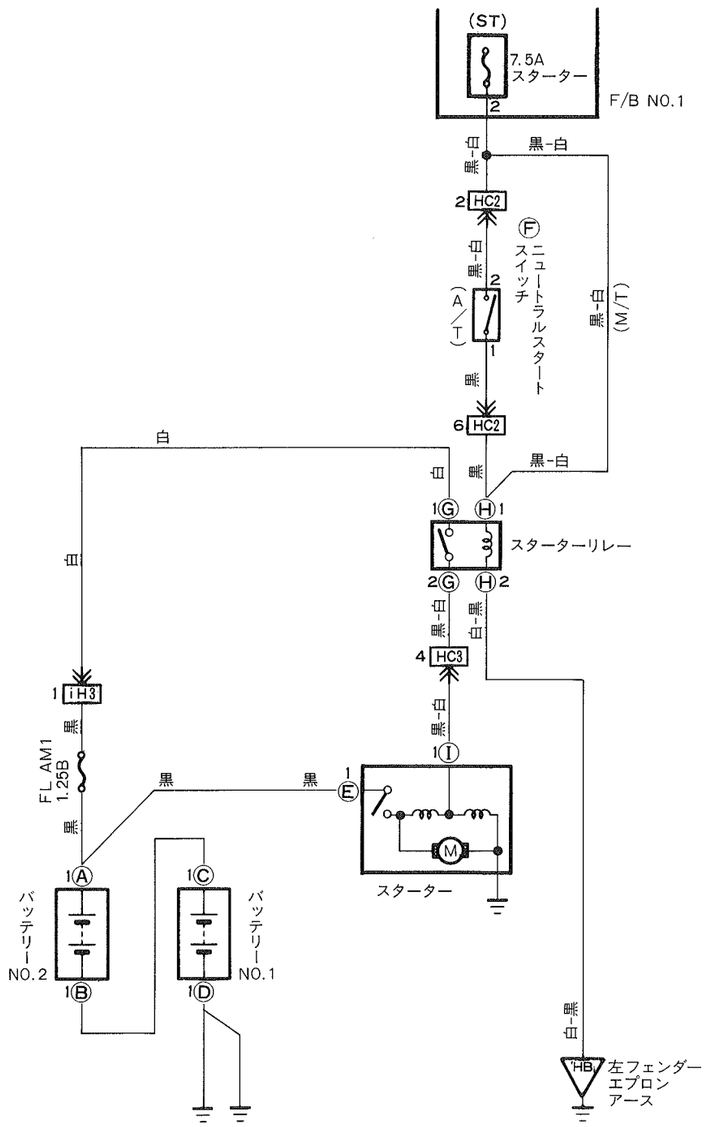

スターティング(1KZ-TE)

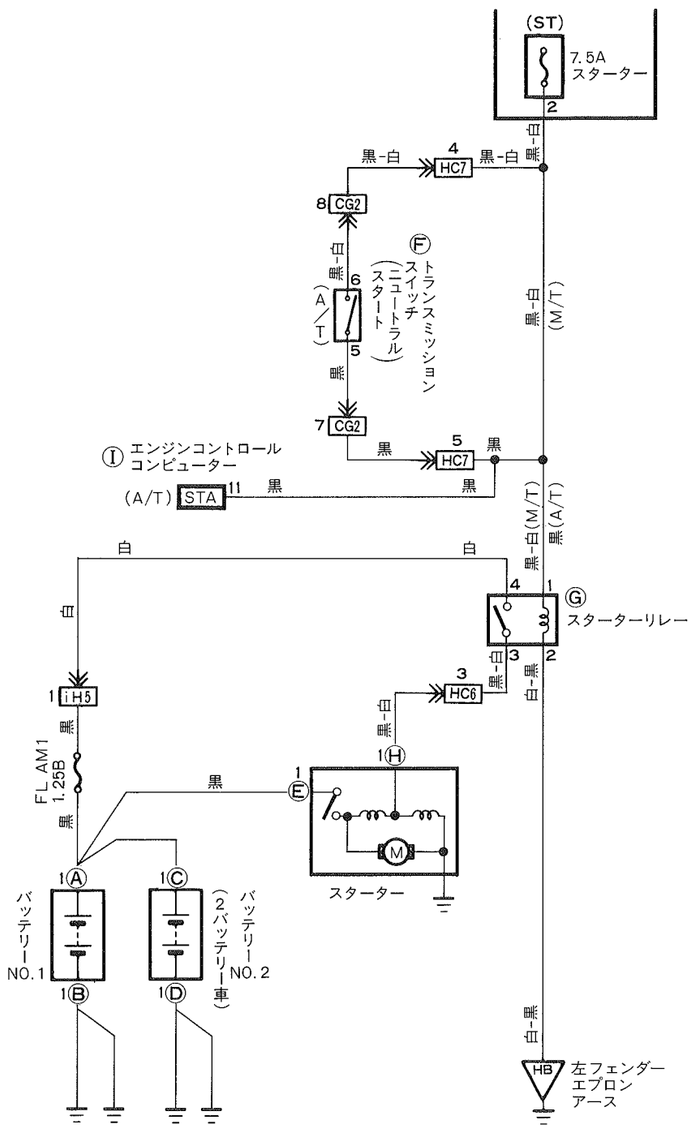

チャージング(～'99.8)

＊1：(2ドア〈～'95.1〉, 4ドア〈全車〉)　＊2：2ドア〈'95.1～〉　＊3：1HZ, 1PZ　＊4：1KZ-TE

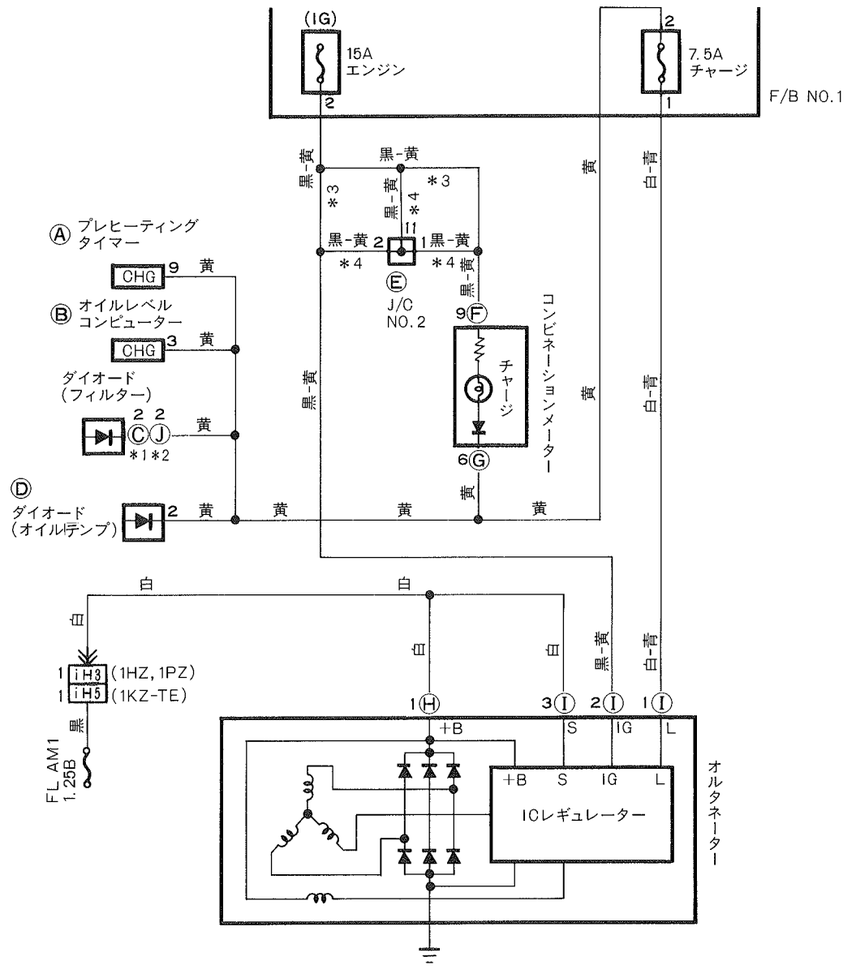

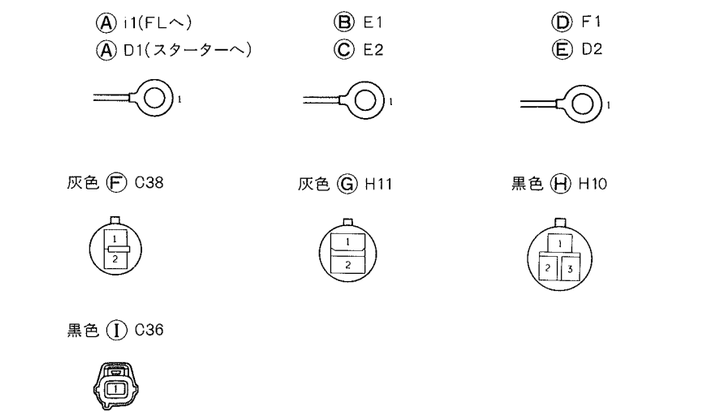

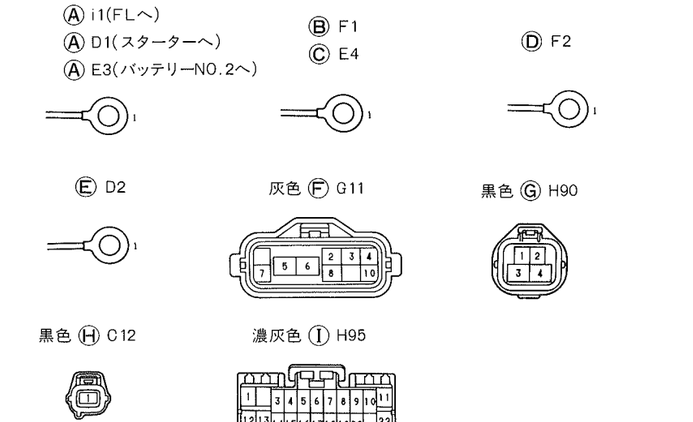

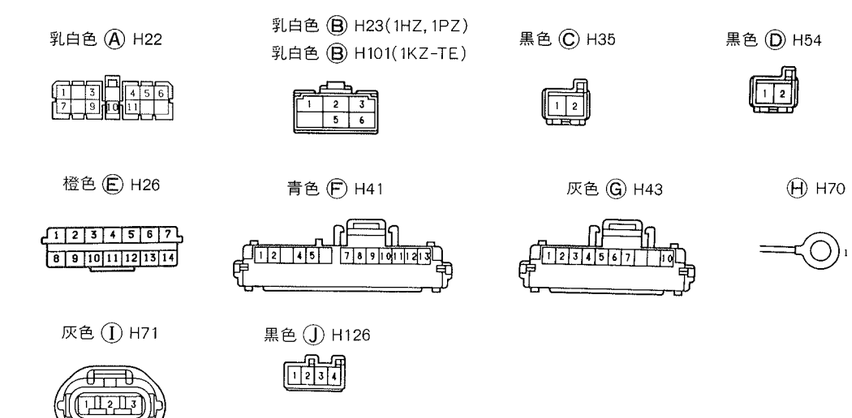

スターティング(1HZ)('99.8～)

4WD(1HZ)('99.8～)

＊1：M/T車
＊2：A/T車

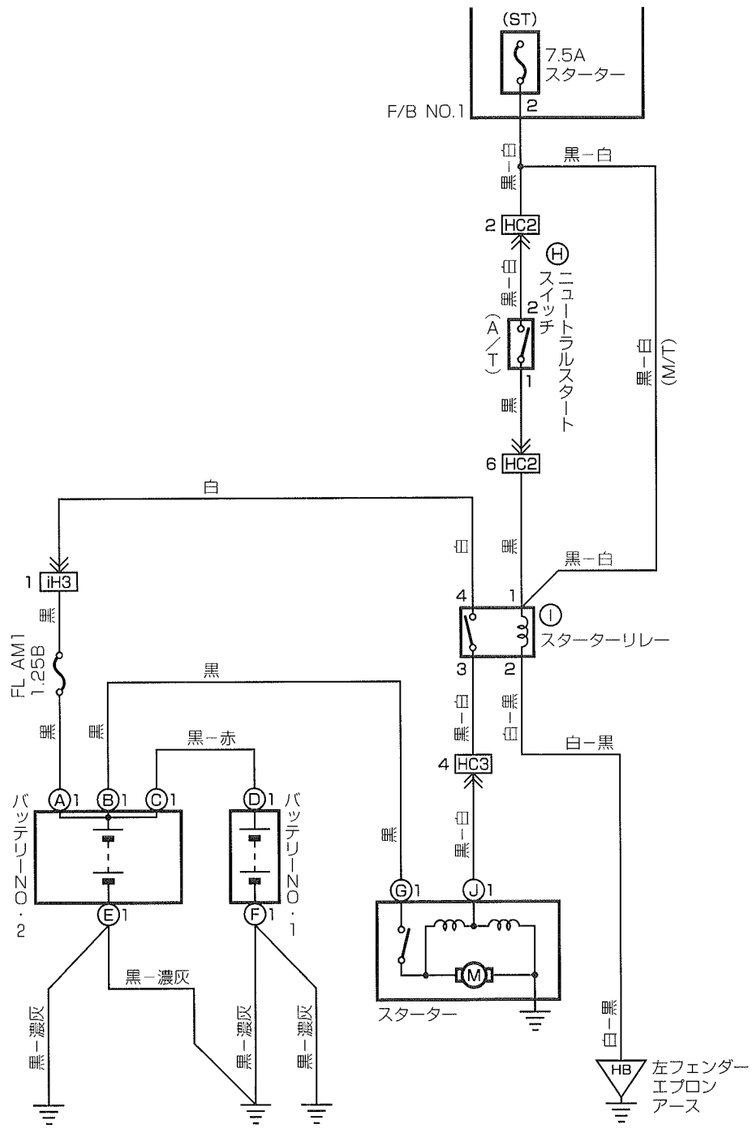

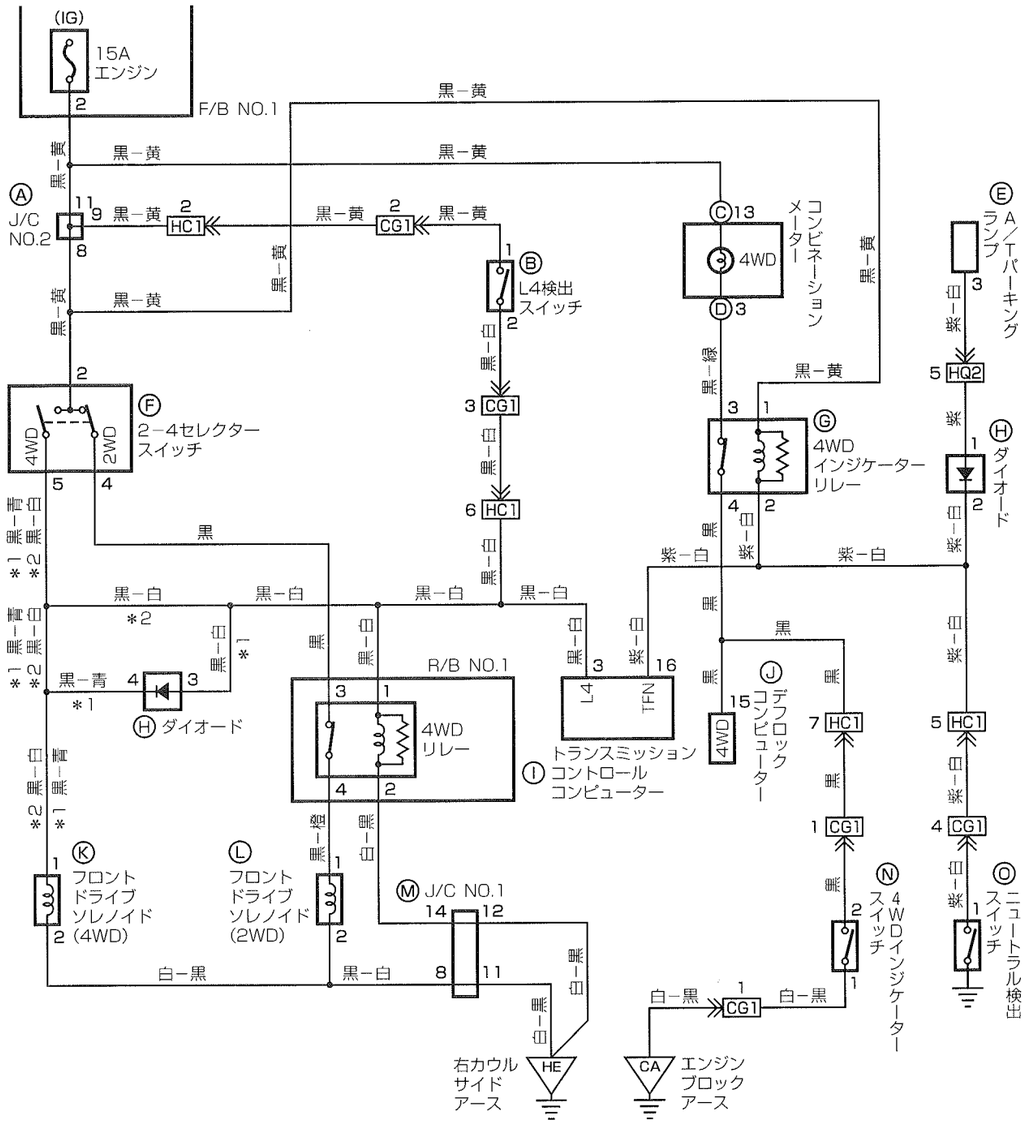

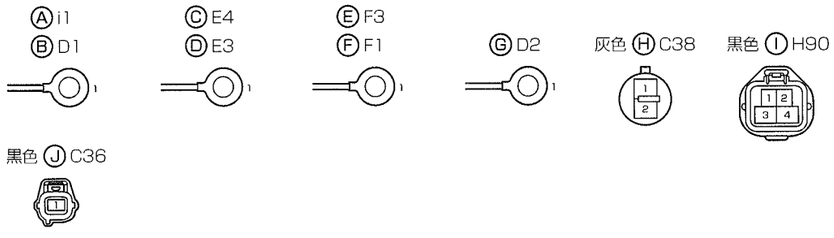

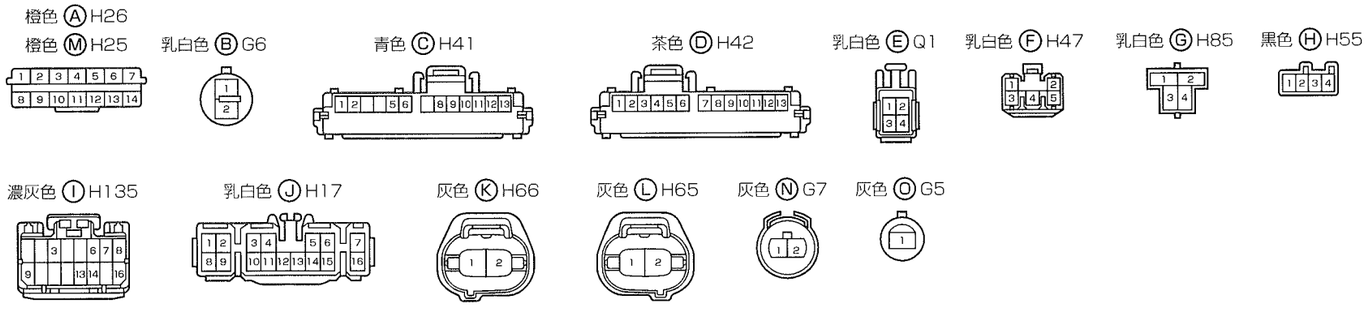

グロー(1HZ〈～'99.8〉, 1PZ)

＊1：～'95.1
＊2：'95.1～

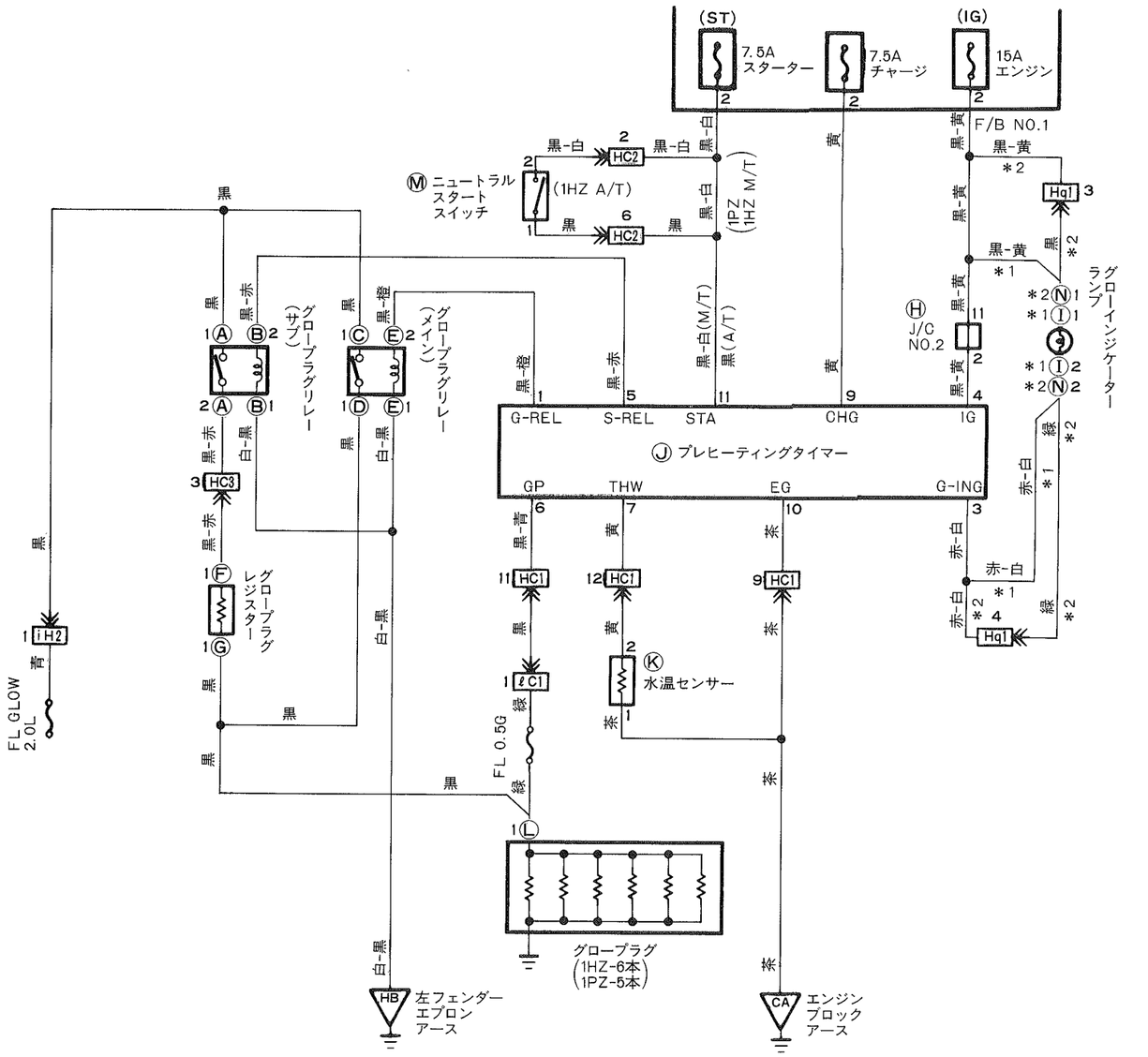

オイルレベル(～'99.8)

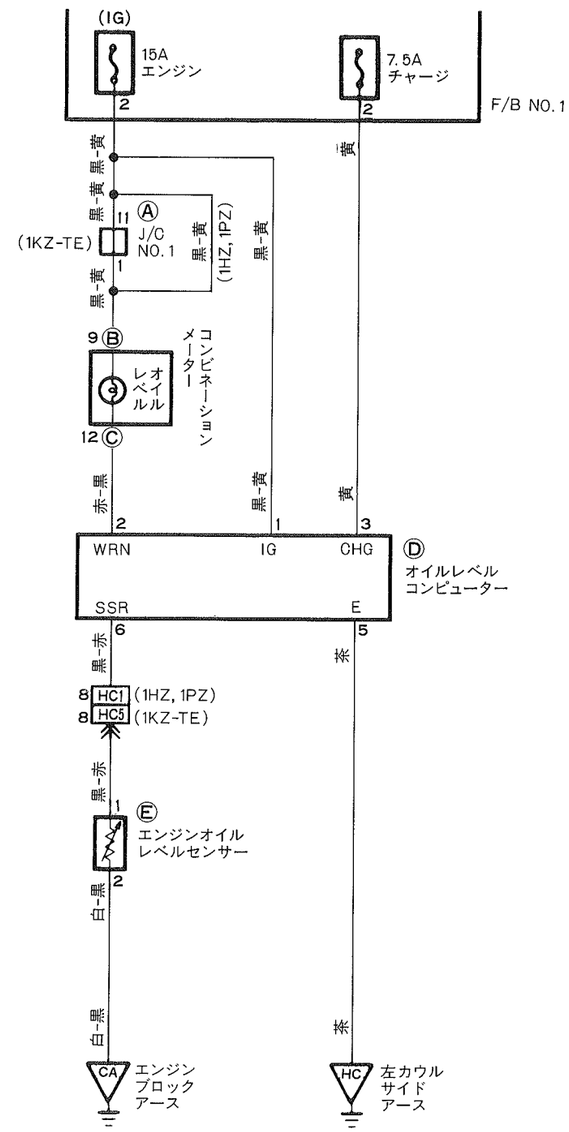

フューエルカット

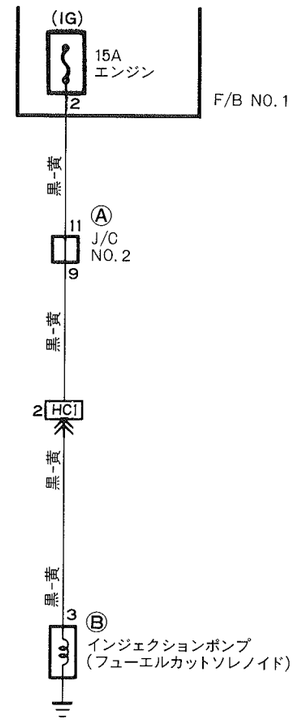

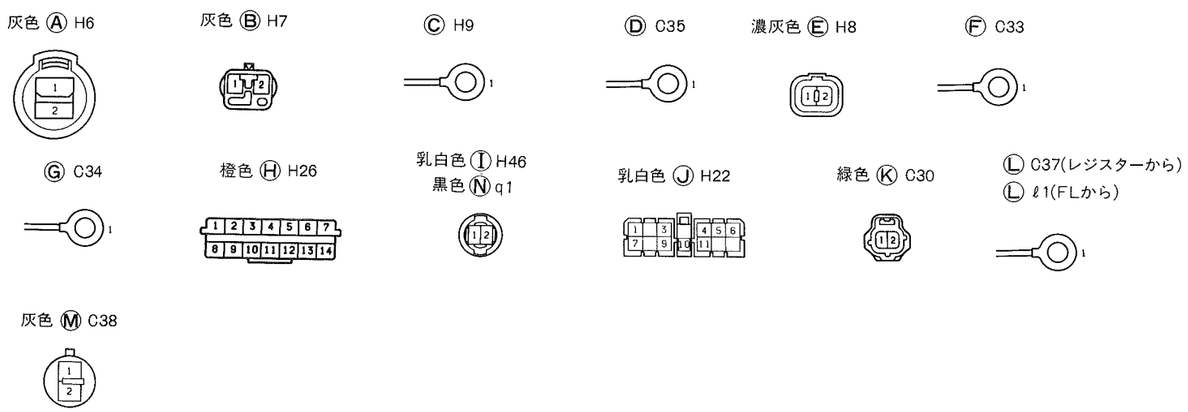

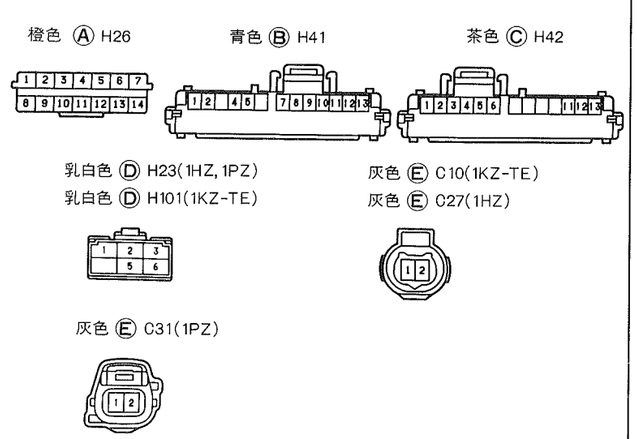

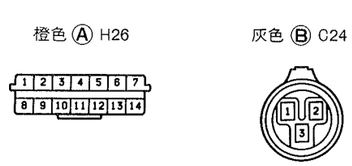

エンジンコントロール(1KZ-TE A/T) & ECT

＊1：～'95.1
＊2：'95.1～

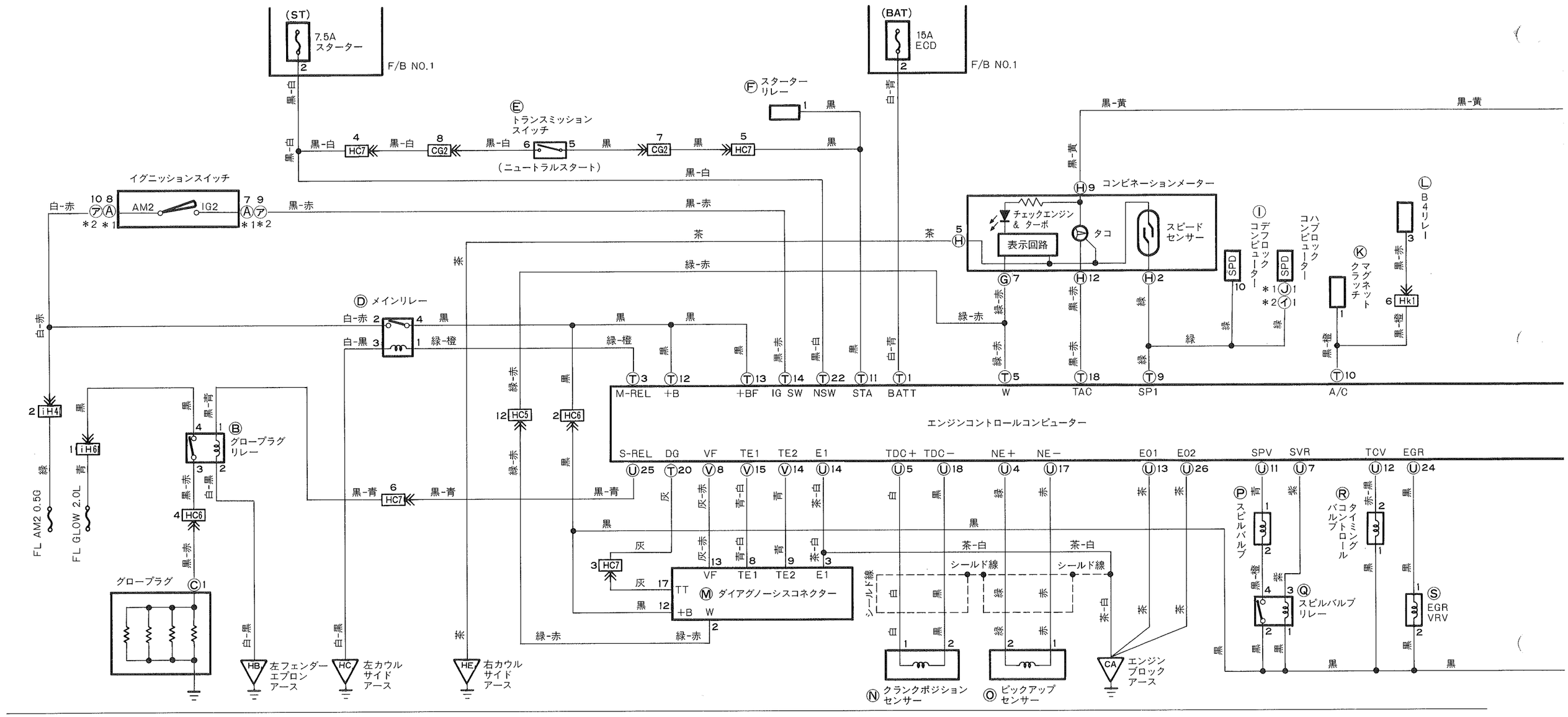

黒色 Ⓐ H106

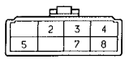

灰色 Ⓑ H124

Ⓒ C3

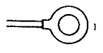

濃灰色 Ⓓ H123

灰色 Ⓔ G11

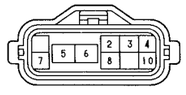

黒色 Ⓕ H90

灰色 Ⓖ H43

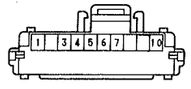

青色 Ⓗ H41

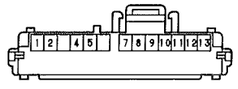

黒色 Ⓘ H94

乳白色 Ⓙ H83

灰色 Ⓚ H69

乳白色 Ⓛ k4

黒色 Ⓜ C23

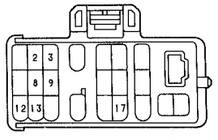

黒色 Ⓝ C11

灰色 Ⓞ C4

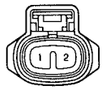

灰色 Ⓟ C5

黒色 Ⓠ C22

濃灰色 Ⓡ C8

茶色 Ⓢ C19

濃灰色 Ⓣ H95

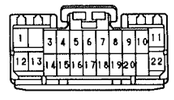

濃灰色 Ⓤ C21

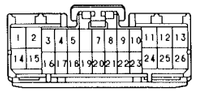

濃灰色 Ⓥ C20

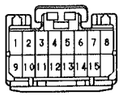

黒色 ㋐ H127

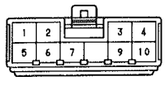

乳白色 ㋑ H128

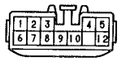

エンジンコントロール(1KZ-TE A/T) & ECT

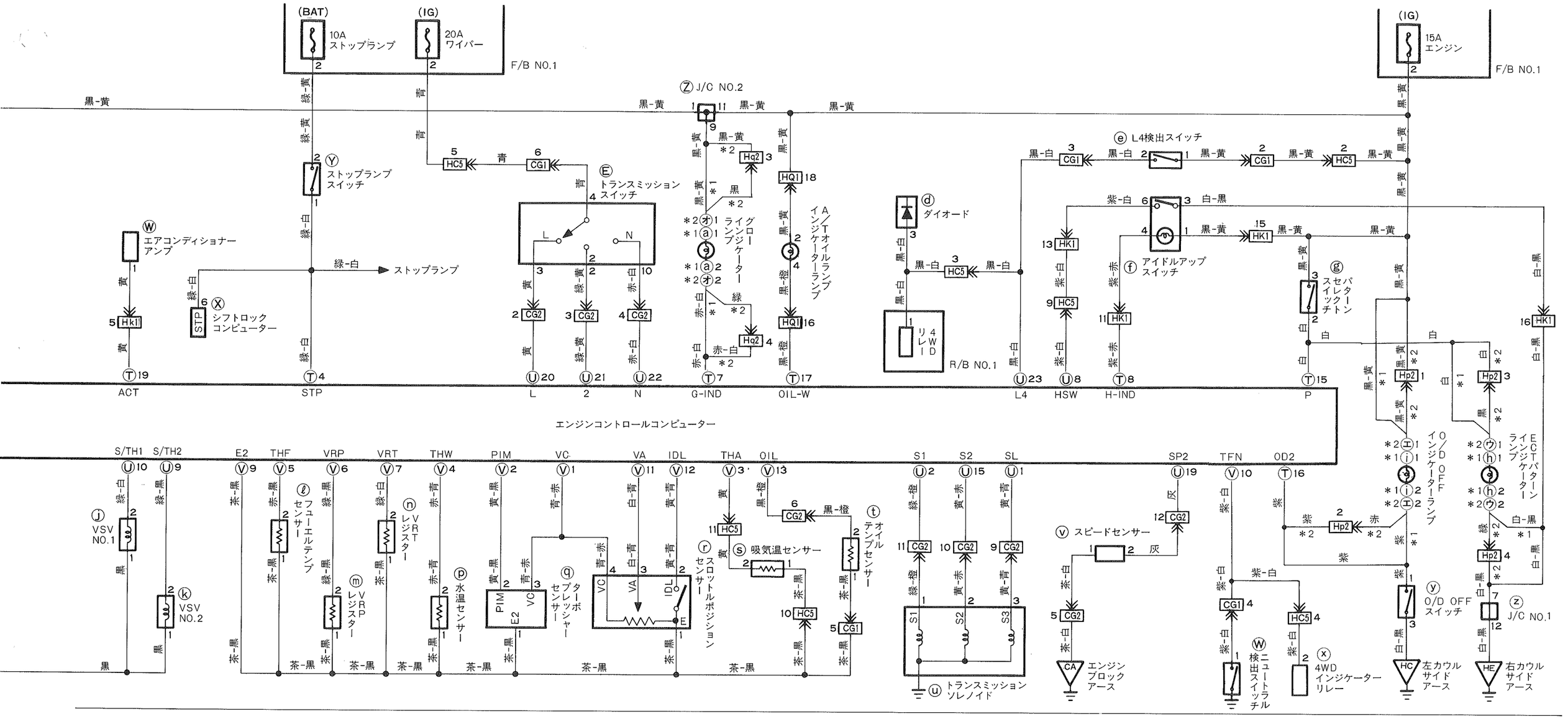

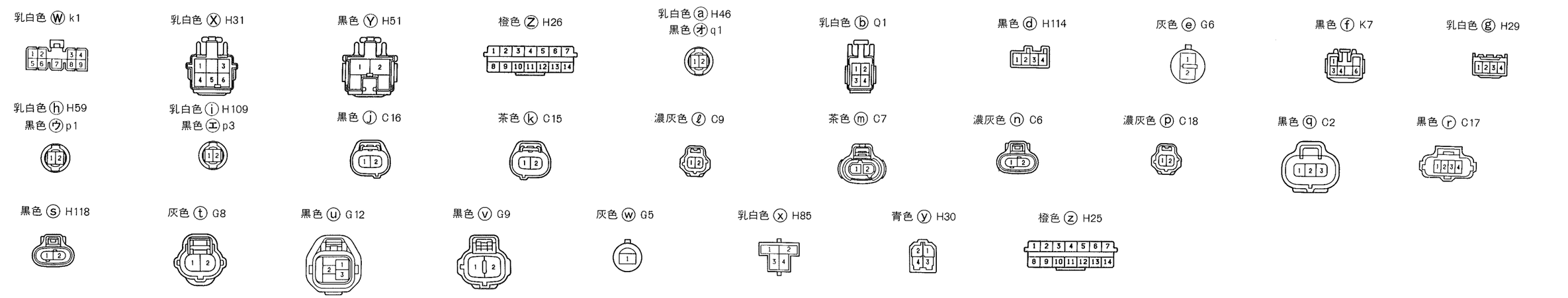

エンジンコントロール(1KZ-TE M/T)

＊1：～'95.1
＊2：'95.1～

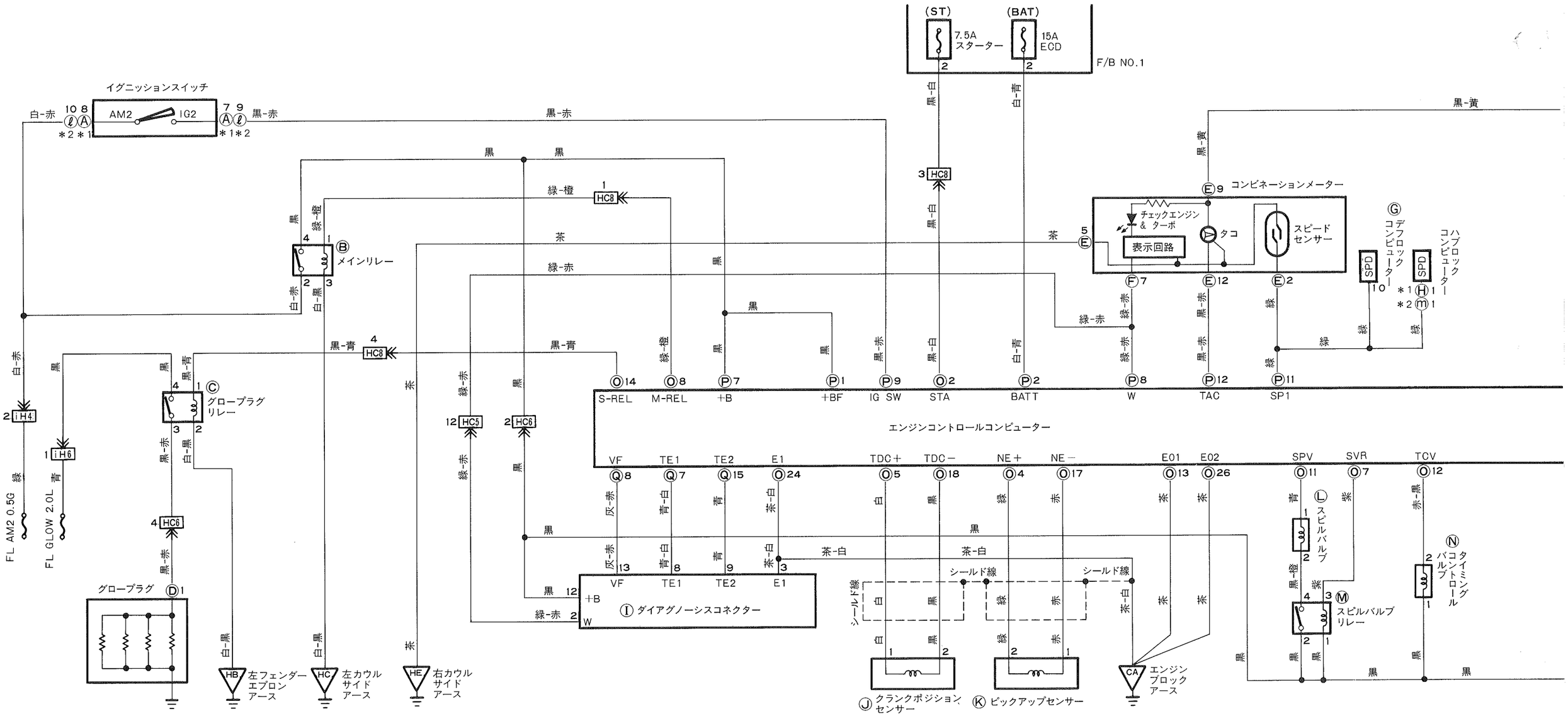

黒色 Ⓐ H106

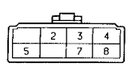

濃灰色 Ⓑ H123

灰色 Ⓒ H124

Ⓓ C3

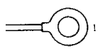

青色 Ⓔ H41

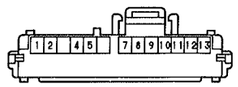

灰色 Ⓕ H43

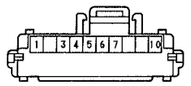

黒色 Ⓖ H94

乳白色 Ⓗ H83

黒色 Ⓘ C23

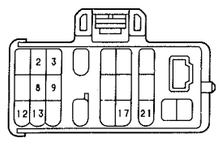

黒色 Ⓙ C11

灰色 Ⓚ C4

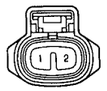

灰色 Ⓛ C5

黒色 Ⓜ C22

濃灰色 Ⓝ C8

濃灰色 Ⓞ C21

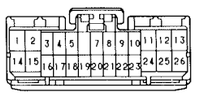

濃灰色 Ⓟ H96

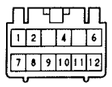

濃灰色 Ⓠ C20

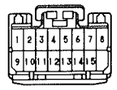

黒色 ℓ H127

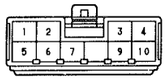

乳白色 ⓜ H128

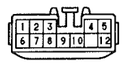

エンジンコントロール(1KZ-TE M/T)

＊1：～'95.1
＊2：'95.1～

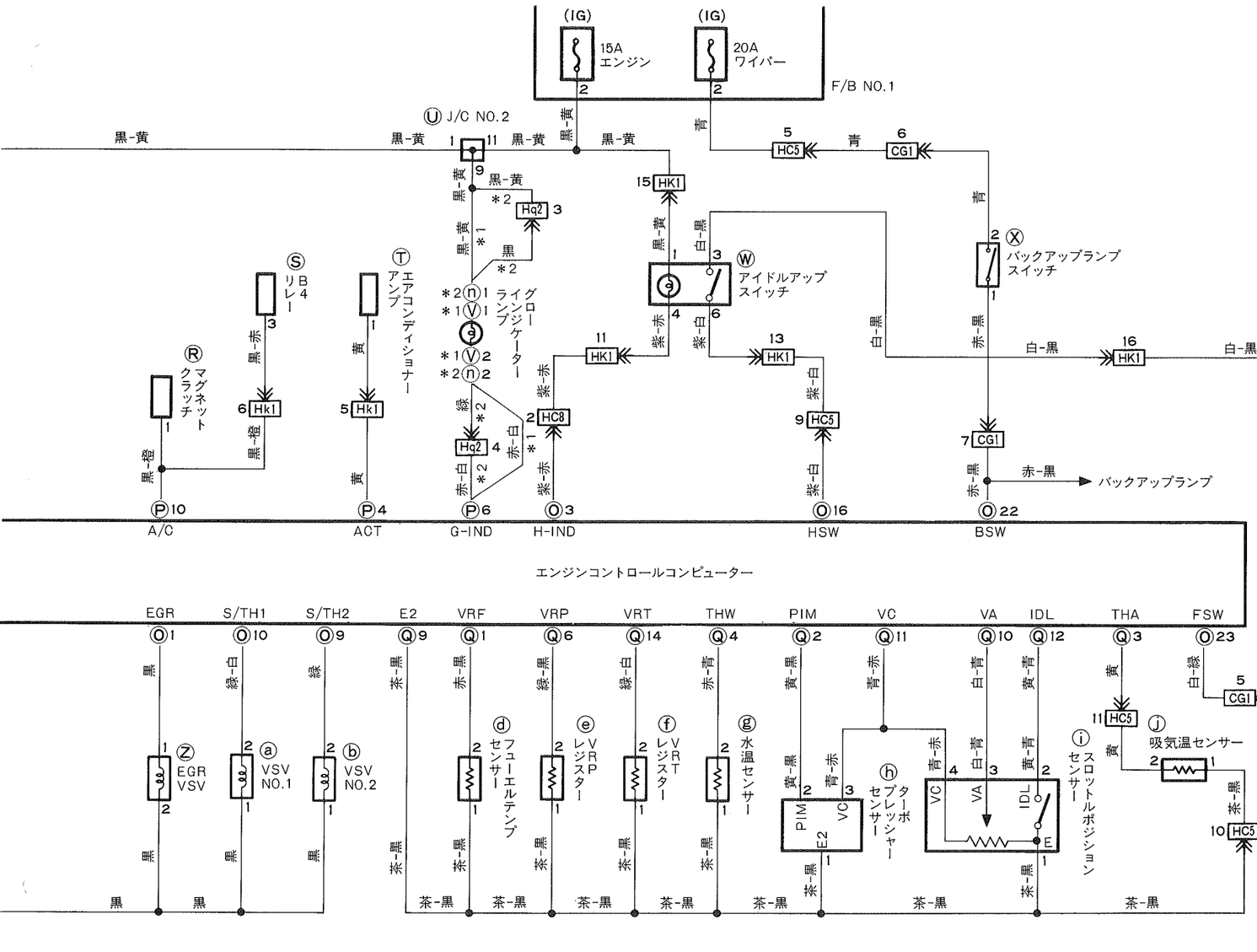

フューエルヒーター 3-11

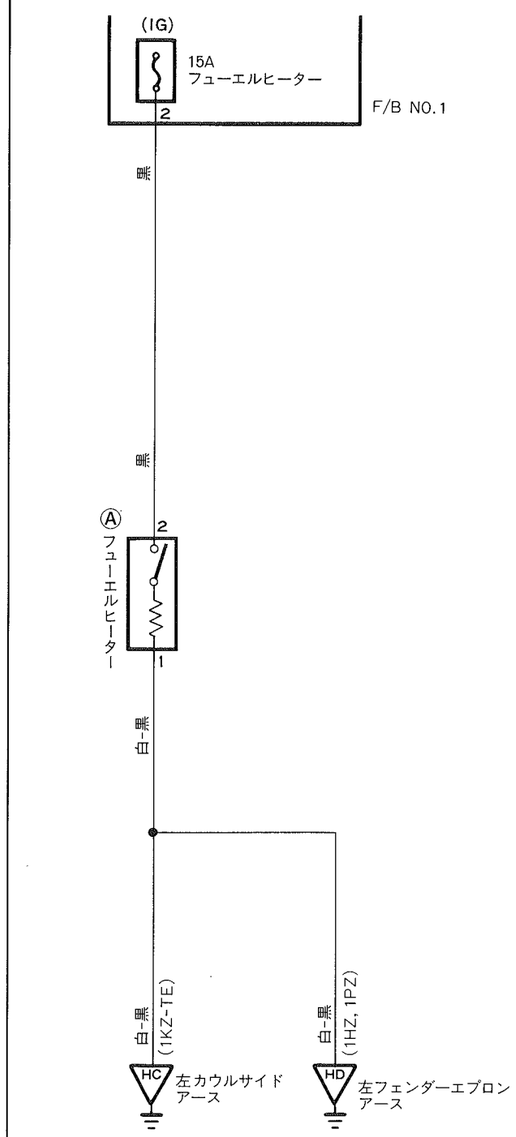

灰色 Ⓡ H69

乳白色 Ⓢ k4

乳白色 Ⓣ k1

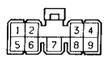

橙色 Ⓤ H26

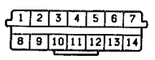

乳白色 Ⓥ H46
黒色 ⓝ q1

黒色 Ⓦ K7

灰色 Ⓧ G13

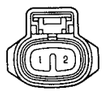

灰色 Ⓐ H68(1HZ, 1PZ)
灰色 Ⓐ H102(1KZ-TE)

橙色 Ⓨ H25

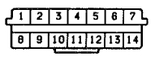

茶色 Ⓩ C19

黒色 ⓐ C16

茶色 ⓑ C15

濃灰色 ⓓ C9

茶色 ⓔ C7

濃灰色 ⓕ C6

濃灰色 ⓖ C18

黒色 ⓗ C2

黒色 ⓘ C17

黒色 ⓙ H118

灰色 ⓚ G10

エンジンコントロール(1HZ)('99.8〜)

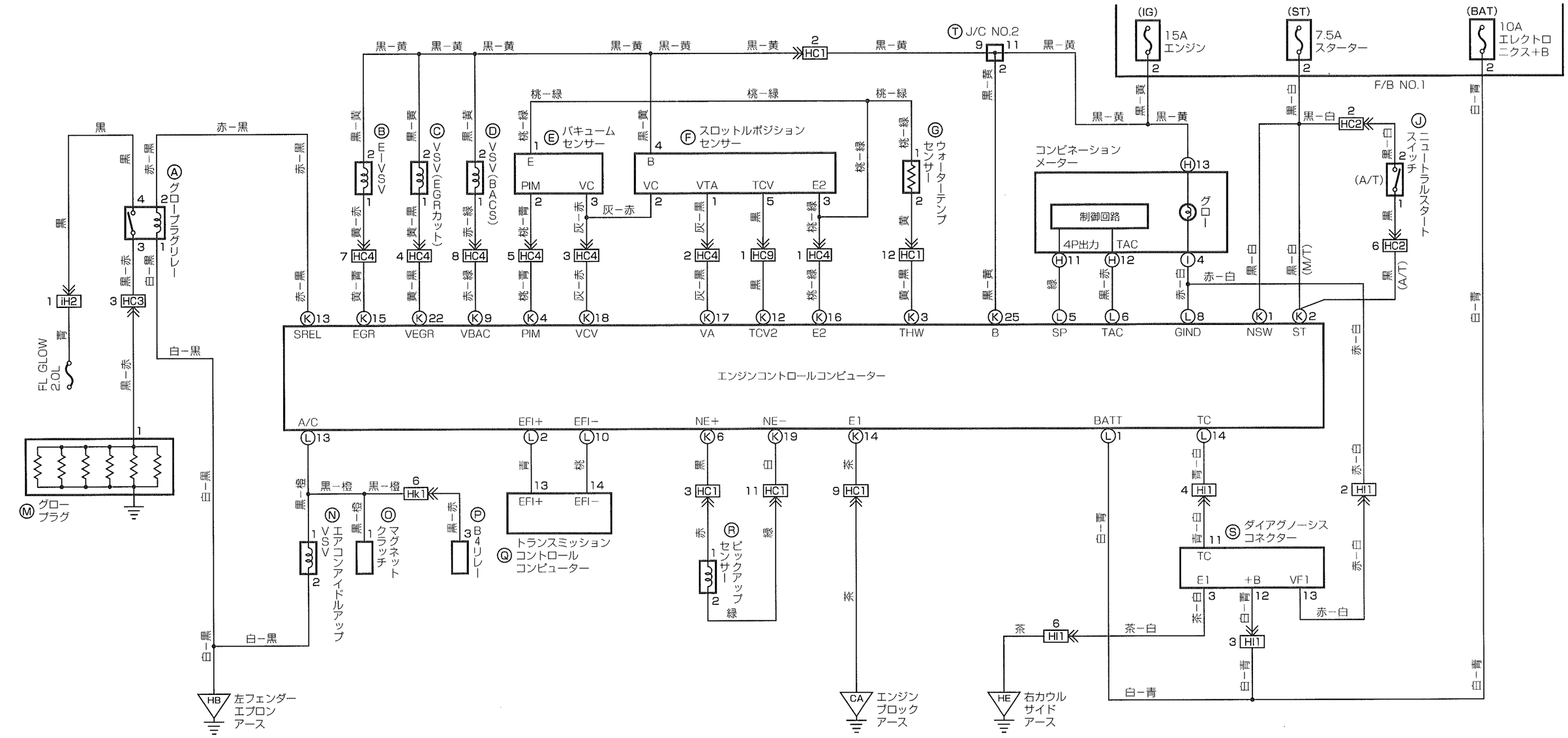

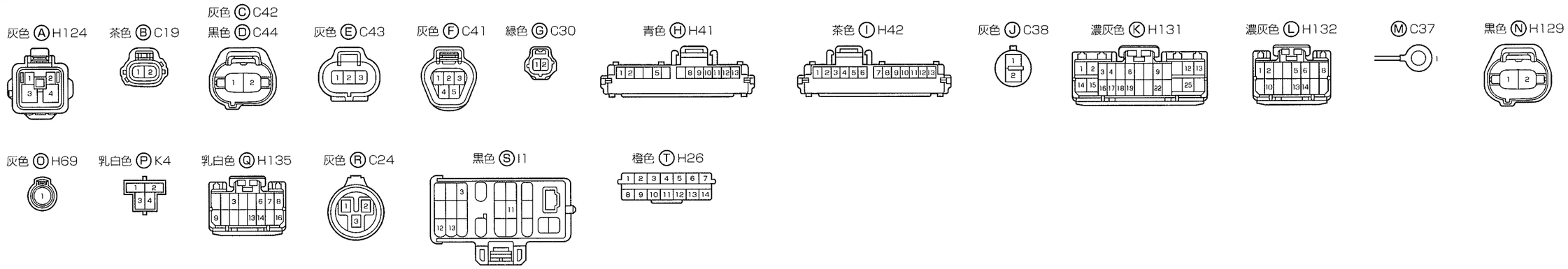

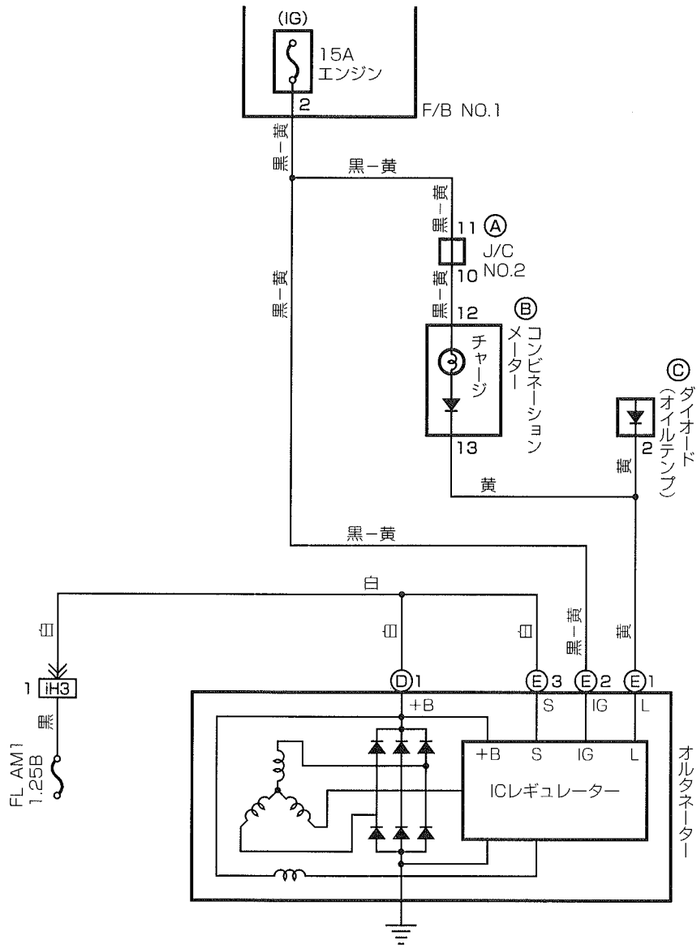
(IG)
15A
エンジン
2
F/B NO.1
黒−黄
黒−黄
黒−黄
黒−黄
11 Ⓐ
J/C
NO.2
10
12
Ⓑ
コンビネーションメーター
チャージ
13
Ⓒ
ダイオード
(オイルテンプ)
2
黄
黄
黒−黄
白
白
白
黒−黄
黄
1
iH3
黒
FL AM1
1.25B
Ⓓ1
Ⓔ3
Ⓔ2
Ⓔ1
+B
S
IG
L
+B
S
IG
L
ICレギュレーター
オルタネーター

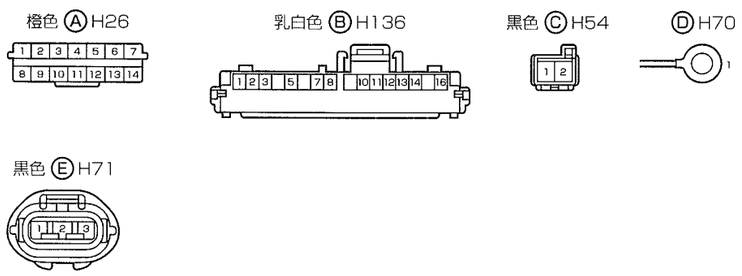
橙色 Ⓐ H26
乳白色 Ⓑ H136
黒色 Ⓒ H54
Ⓓ H70
黒色 Ⓔ H71

ECT(1HZ)(～'99.8)

＊1：'95.1～
＊2：～'95.1

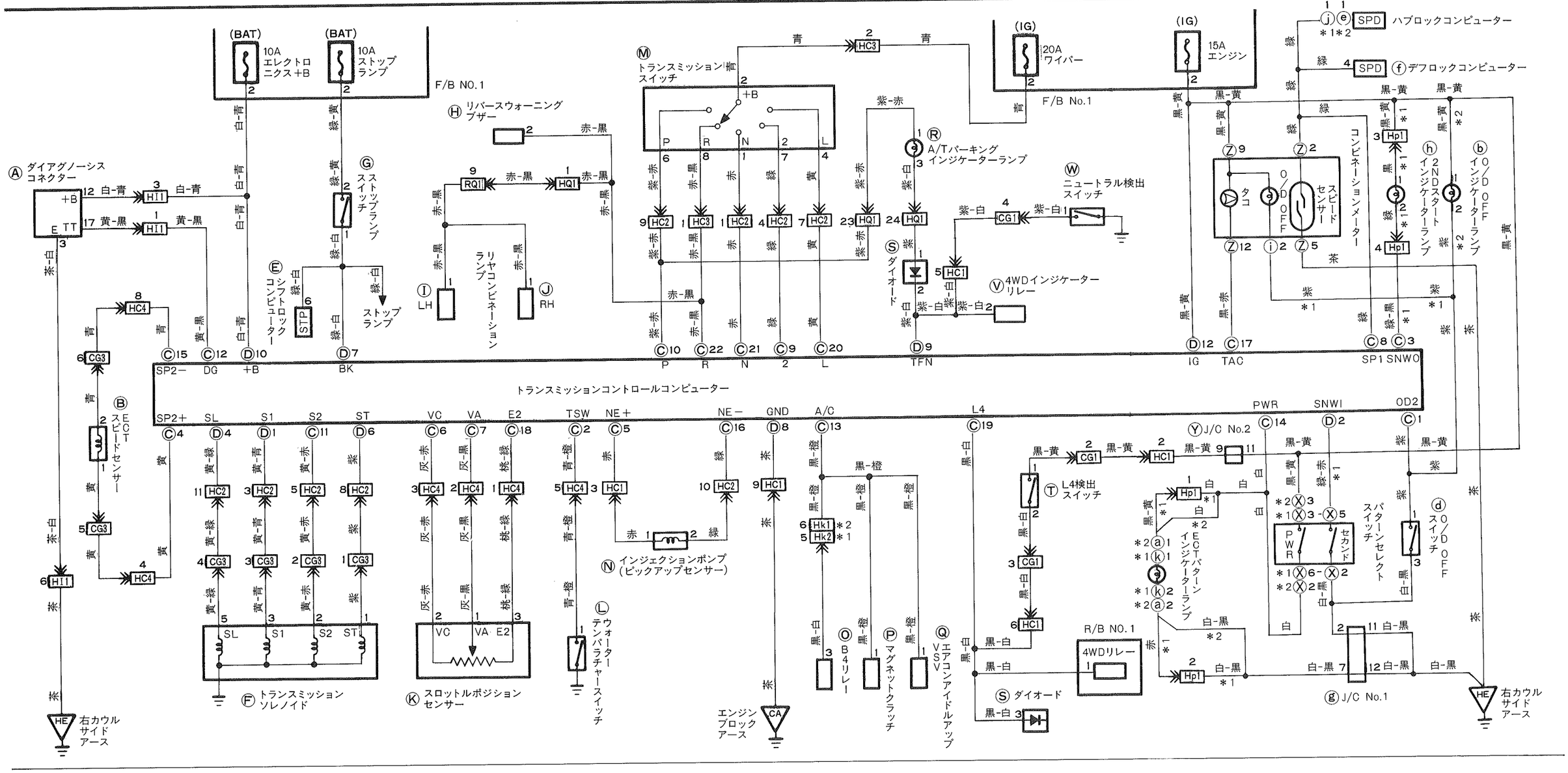

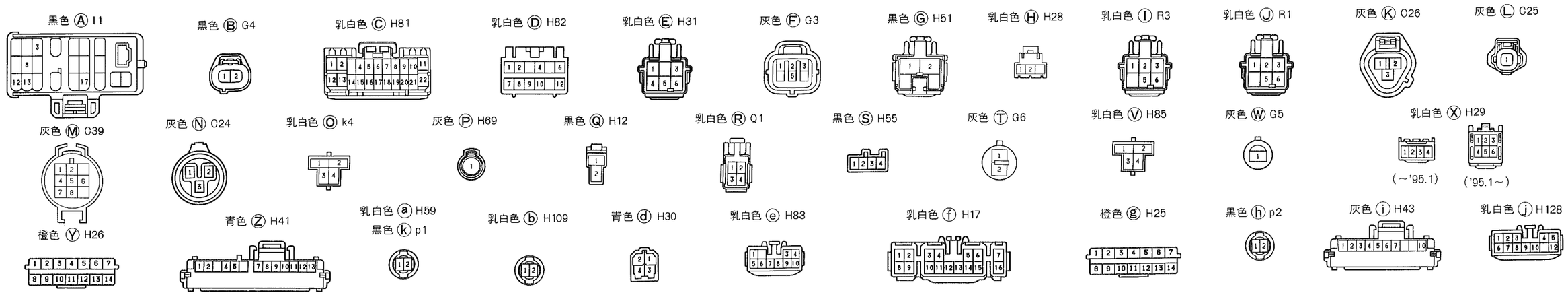

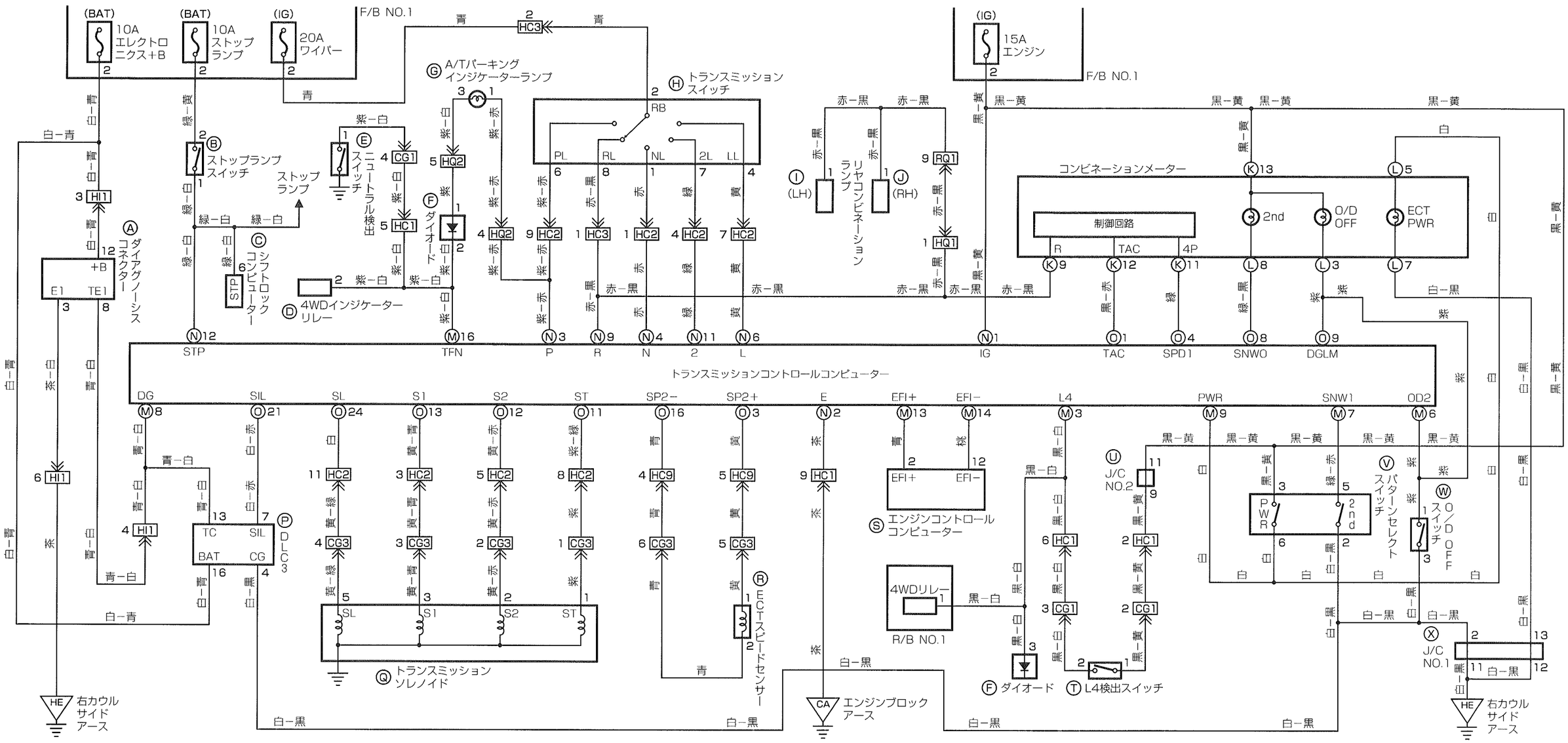
(BAT) 10A エレクトロニクス+B
(BAT) 10A ストップランプ
(IG) 20A ワイパー
F/B NO.1
(IG) 15A エンジン
F/B NO.1
Ⓐ ダイアグノーシスコネクター
Ⓑ ストップランプスイッチ
Ⓒ シフトロックコントロールコンピューター
Ⓓ 4WDインジケーターリレー
Ⓔ スピードコントロールスイッチ
Ⓕ ダイオード
Ⓖ A/Tパーキングインジケーターランプ
Ⓗ トランスミッションスイッチ
Ⓘ (LH) リヤコンビネーションランプ
Ⓙ (RH) リヤコンビネーションランプ
コンビネーションメーター
制御回路
2nd
O/D OFF
ECT PWR
トランスミッションコントロールコンピューター
Ⓚ 4WDリレー
R/B NO.1
Ⓛ エンジンコントロールコンピューター
Ⓜ ECTスピードセンサー
Ⓝ トランスミッションソレノイド
Ⓞ DLC3
Ⓟ J/C NO.2
Ⓠ パターンセレクトスイッチ
Ⓡ O/D OFFスイッチ
Ⓢ J/C NO.1
Ⓣ L4検出スイッチ
Ⓤ ダイオード
Ⓥ エンジンブロックアース
右カウルサイドアース
右カウルサイドアース

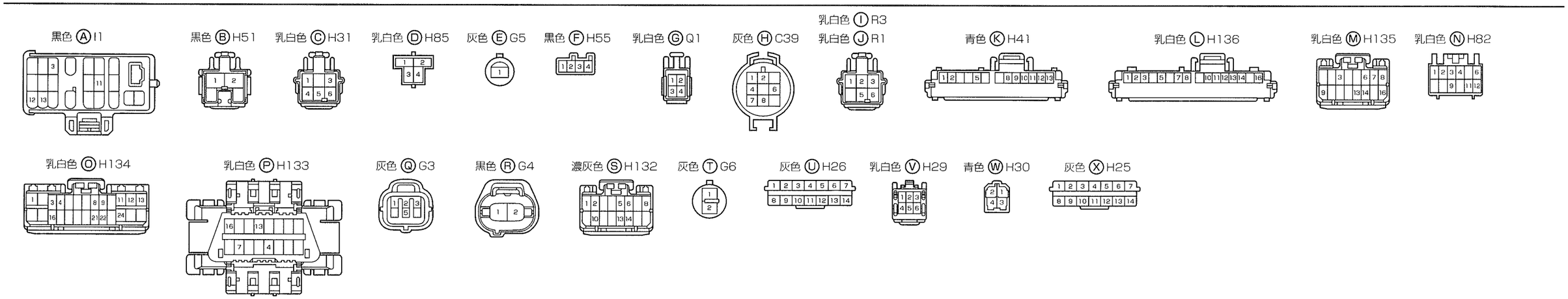
黒色 Ⓐ I1
黒色 Ⓑ H51
乳白色 Ⓒ H31
乳白色 Ⓓ H85
灰色 Ⓔ G5
黒色 Ⓕ H55
乳白色 Ⓖ Q1
灰色 Ⓗ C39
乳白色 Ⓘ R3
乳白色 Ⓙ R1
青色 Ⓚ H41
乳白色 Ⓛ H136
乳白色 Ⓜ H135
乳白色 Ⓝ H82
乳白色 Ⓞ H134
乳白色 Ⓟ H133
灰色 Ⓠ G3
黒色 Ⓡ G4
濃灰色 Ⓢ H132
灰色 Ⓣ G6
灰色 Ⓤ H26
乳白色 Ⓥ H29
青色 Ⓦ H30
灰色 Ⓧ H25

＊1：1KZ-TE(～'95.1)
＊2：(1HZ, 1KZ-TE)('95.1～)
＊3：1PZ, 1KZ-TE, 1HZ(～'96.8)
＊4：1HZ('96.8～)
＊5：～'95.1
＊6：'95.1～
＊7：パワーロッキングハブ付き
＊8：パワーロッキングハブなし
＊9：M/T車
＊10：A/T車
＊11：1KZ-TE
＊12：1HZ, 1PZ

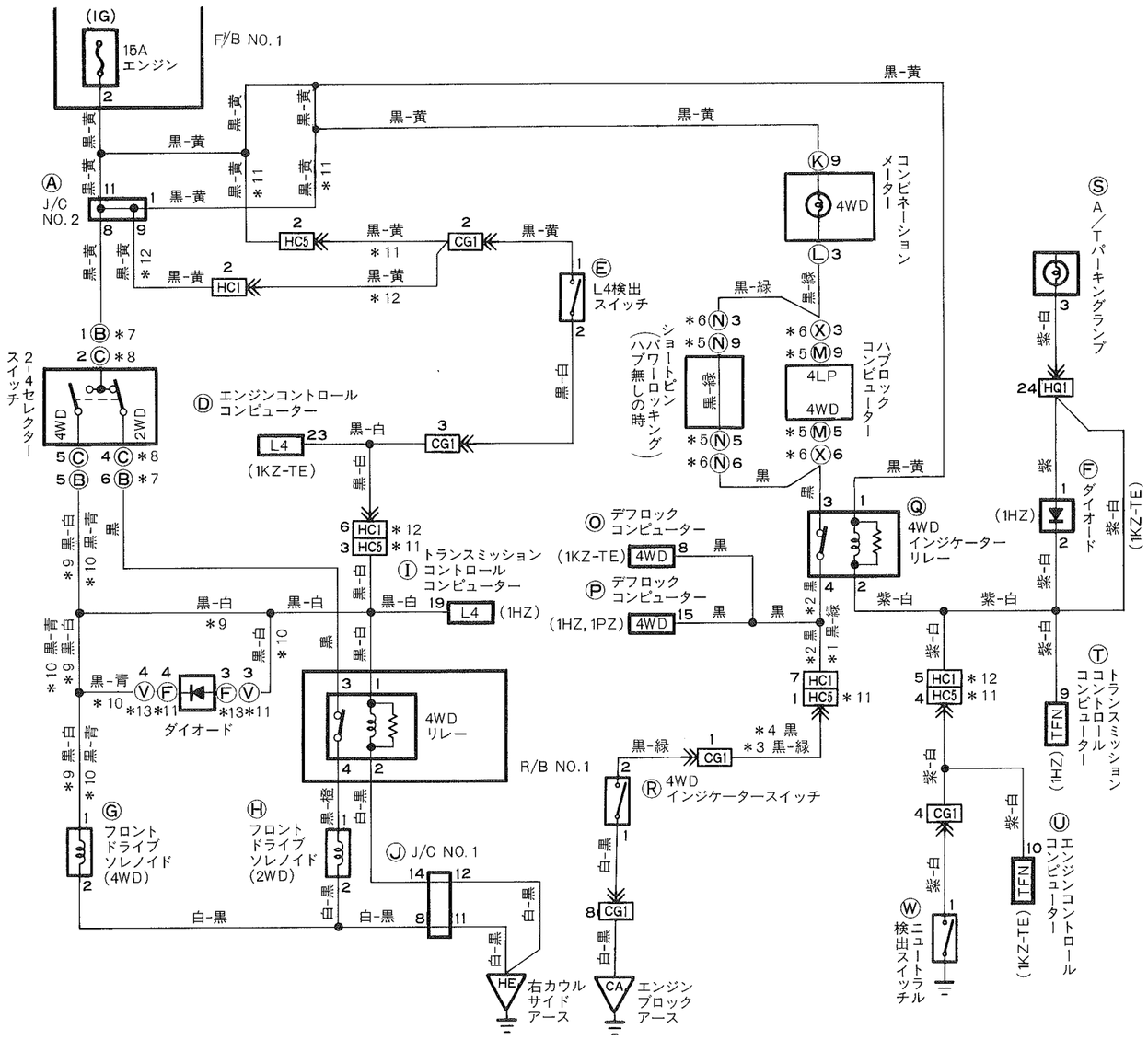

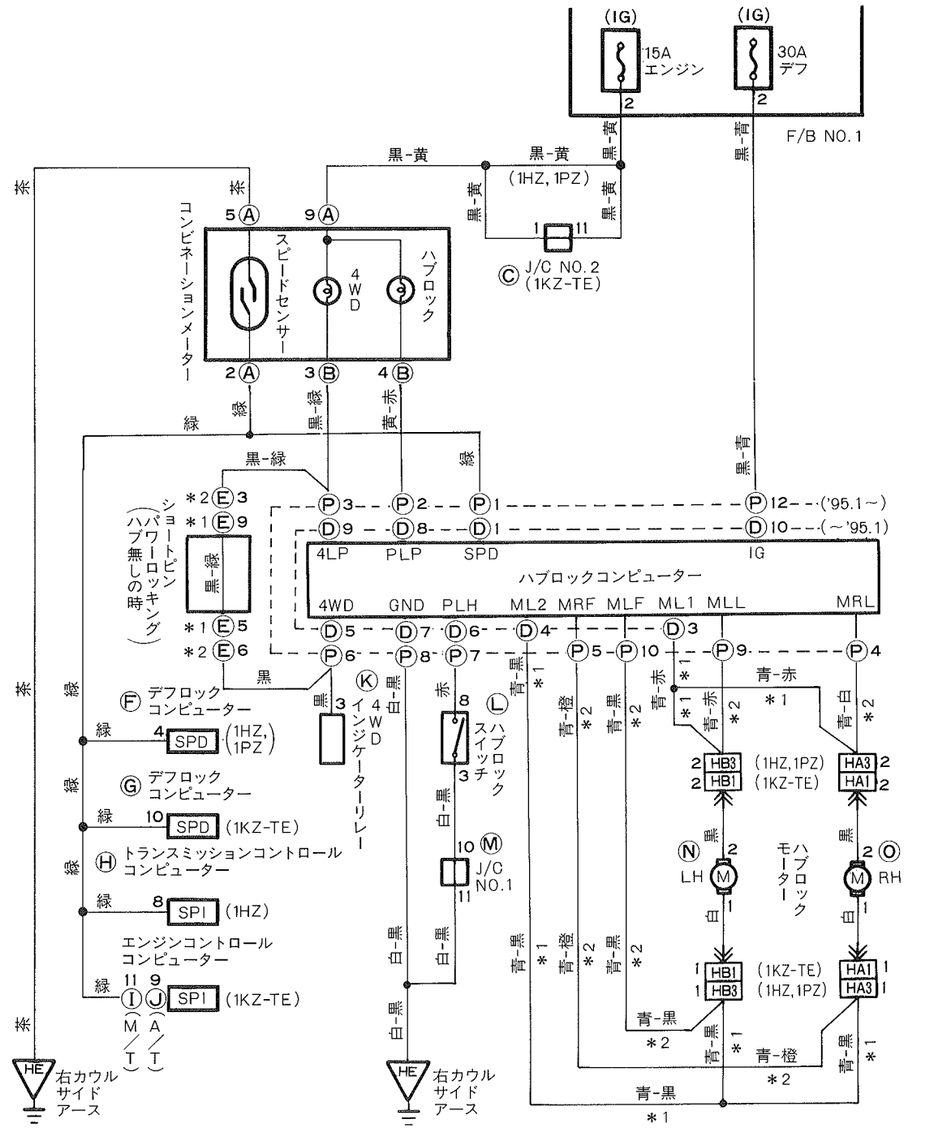

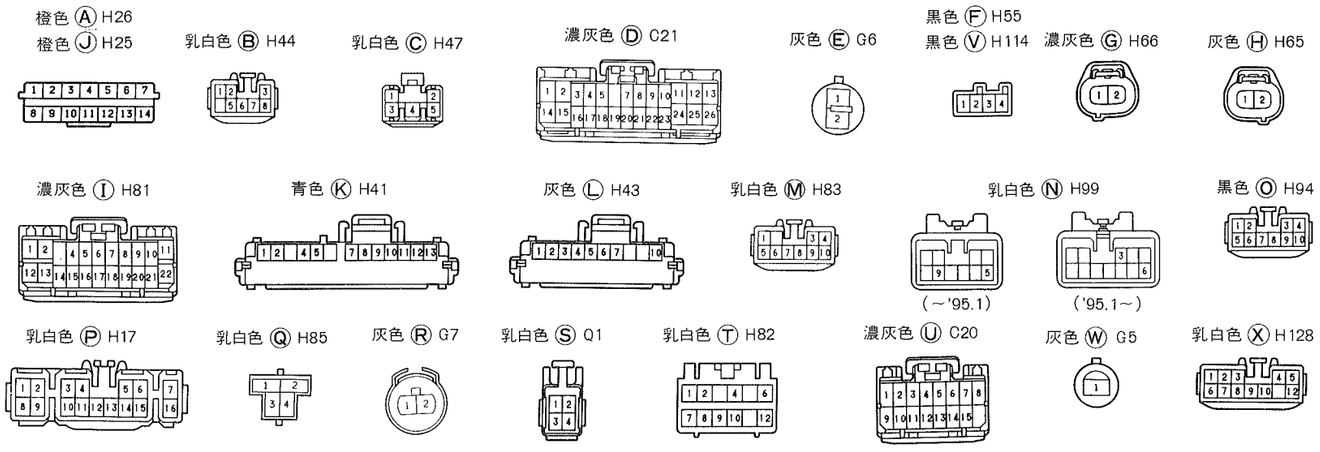

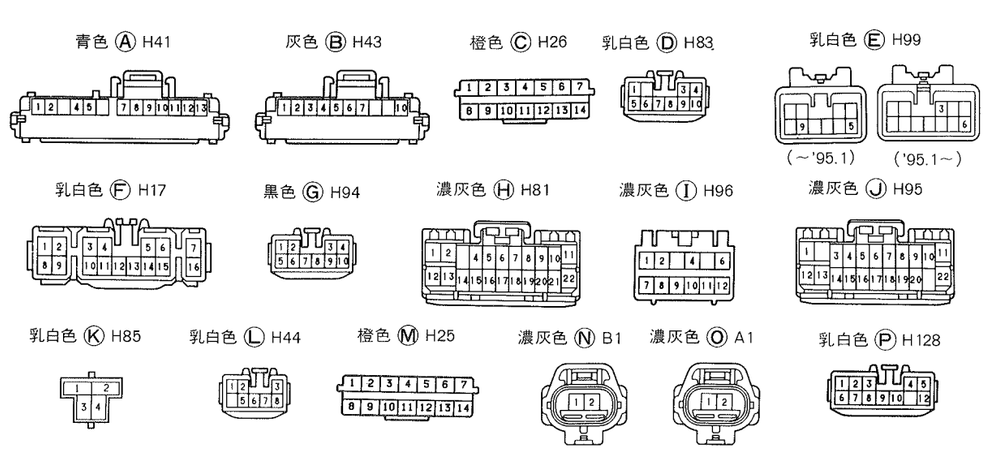

フロント & リヤデフロック(1HZ<～'99.8>, 1PZ)

＊1：1PZ, 1HZ(～'95.1)　＊3：～'95.1
＊2：1HZ('95.1～)　＊4：'95.1～

リヤデフロック(1KZ-TE)

＊1：～'95.1　＊3：～'95.1
＊2：'95.1～　＊4：'95.1～

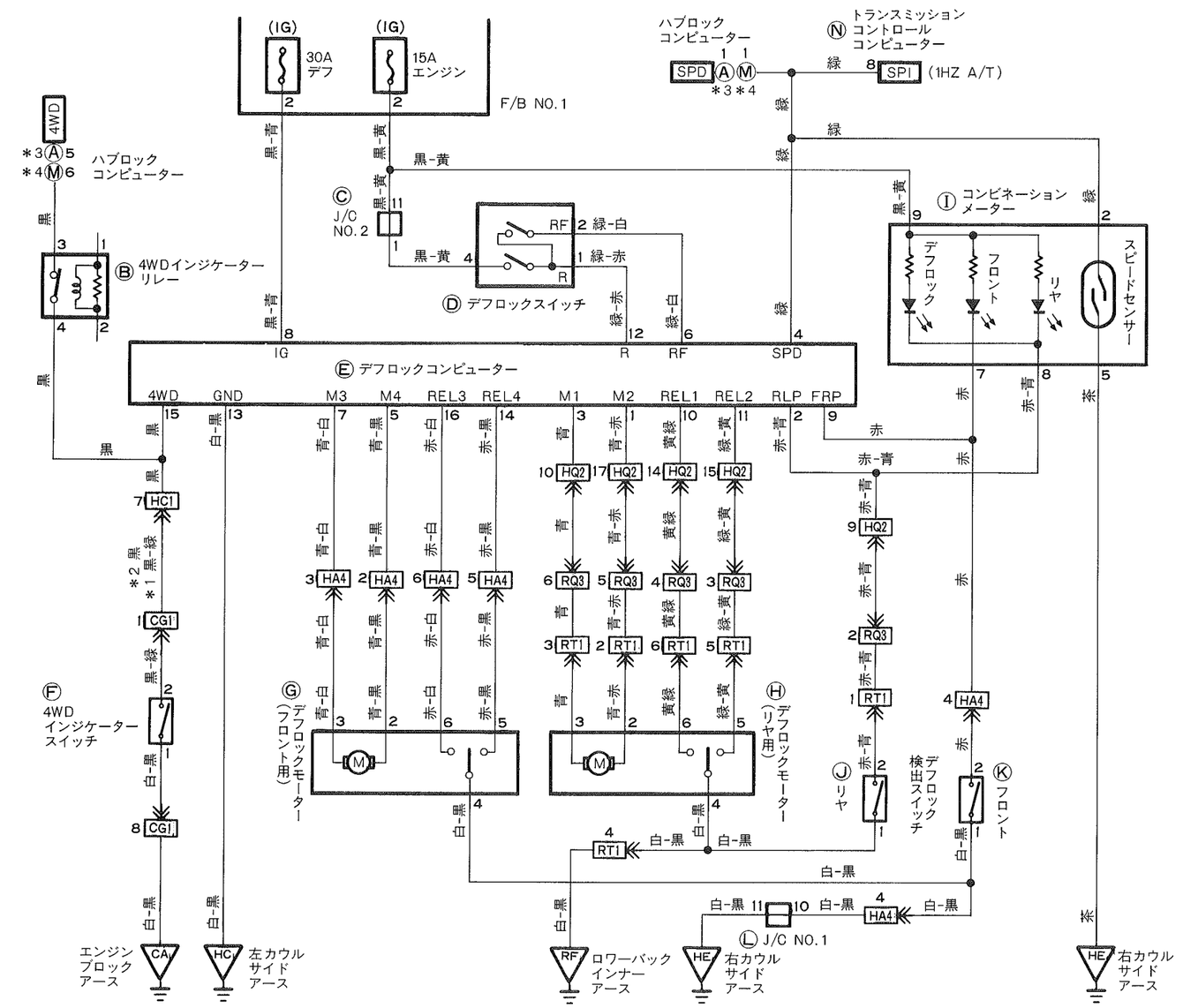

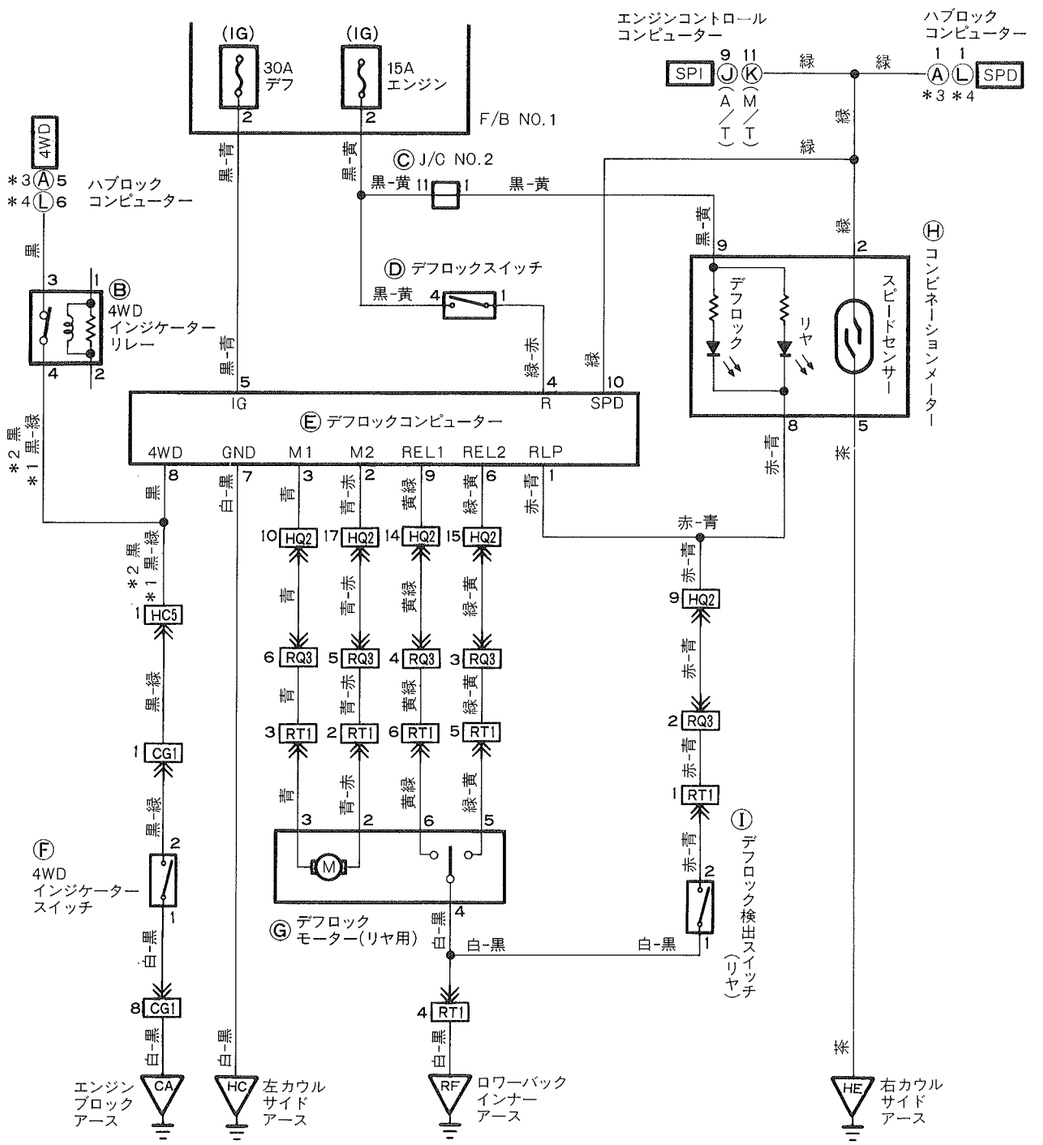

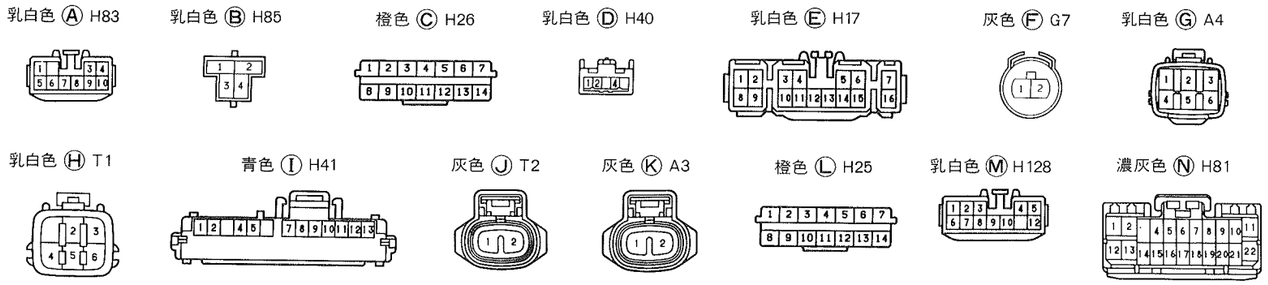

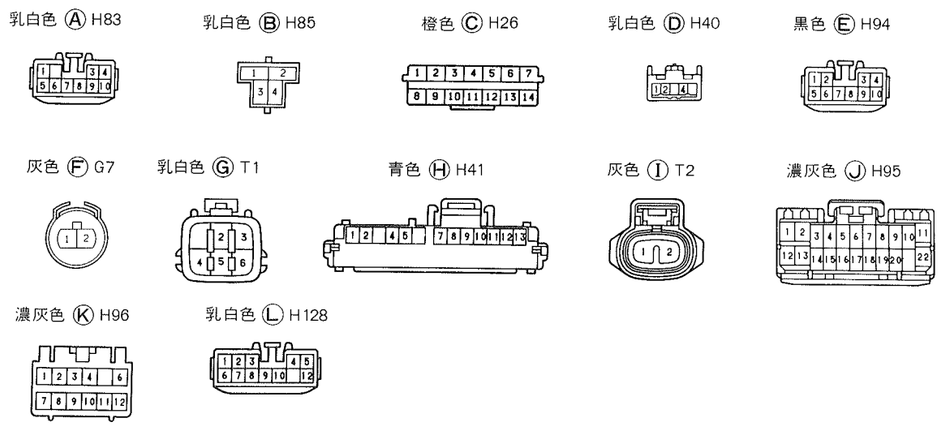

フロント & リヤデフロック(1HZ)('99.8〜)

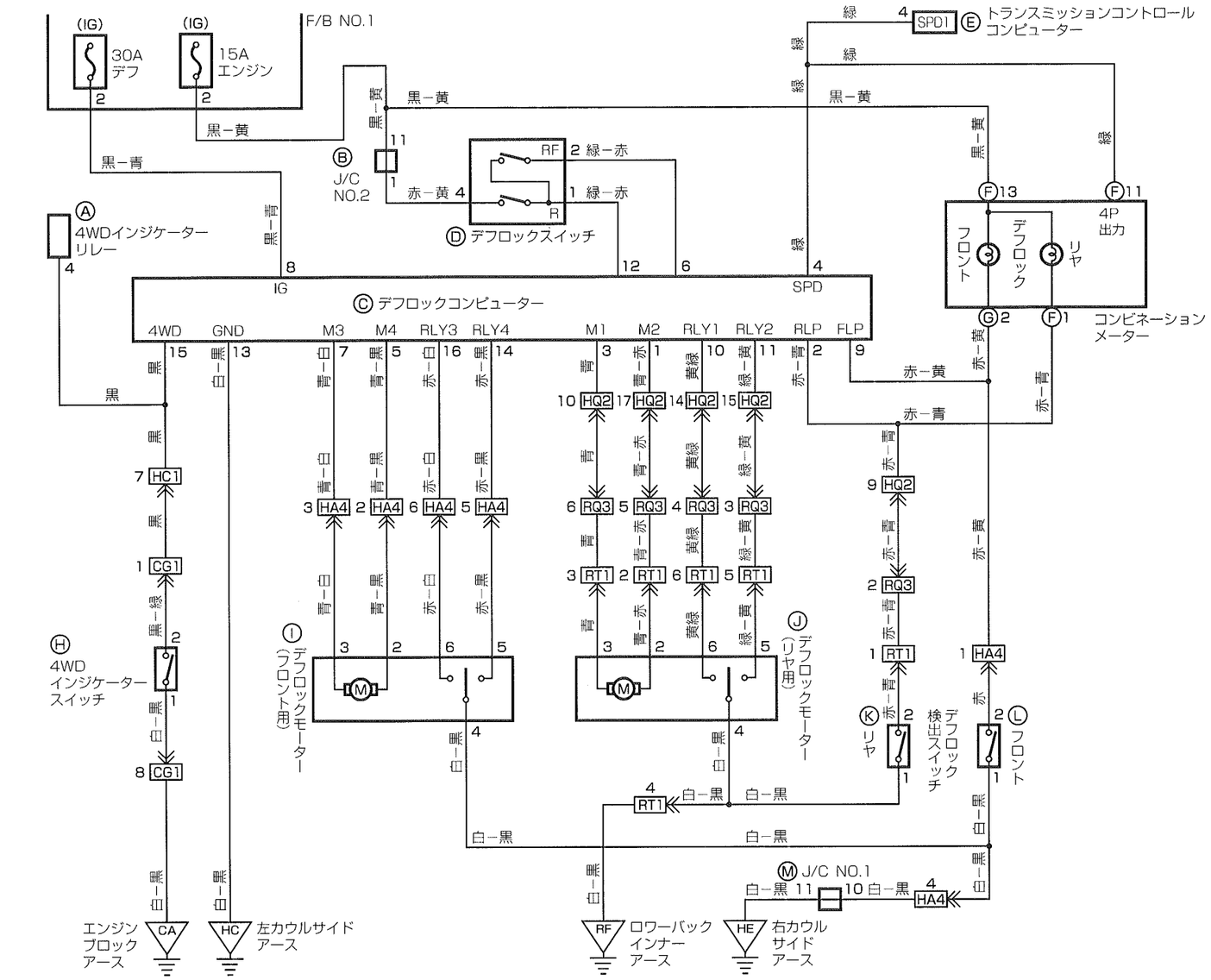

A/Tオイルテンプ & A/Tパーキングランプ('99.8〜)

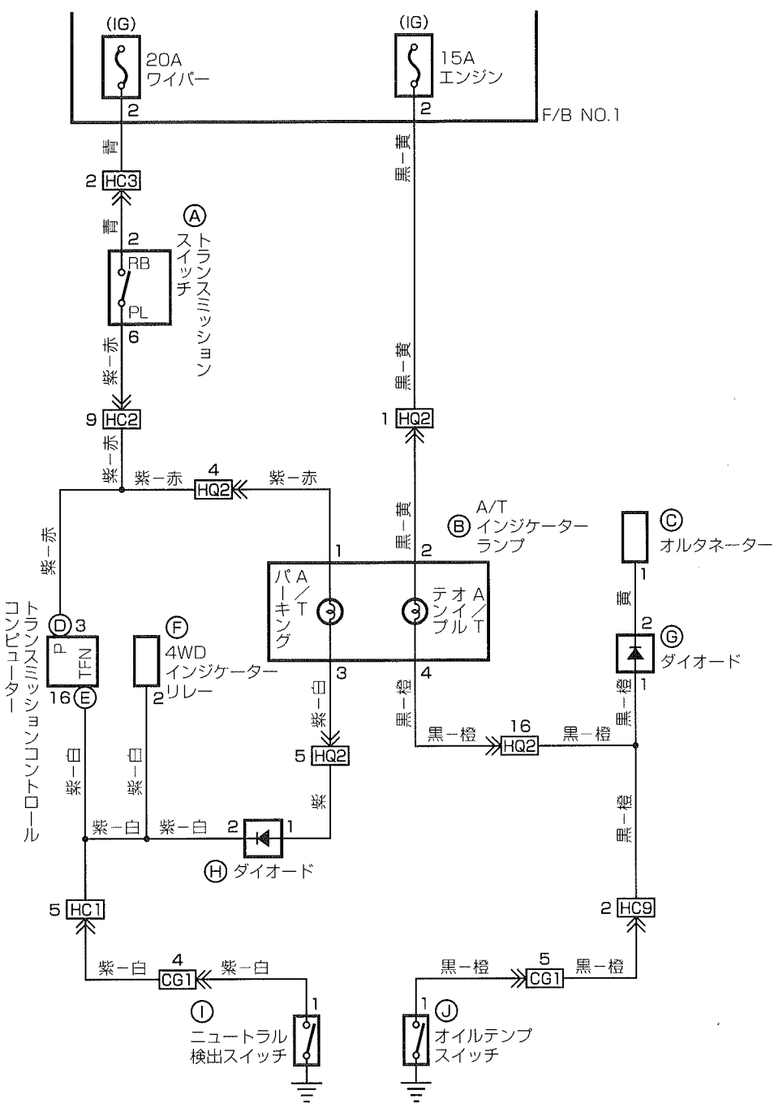

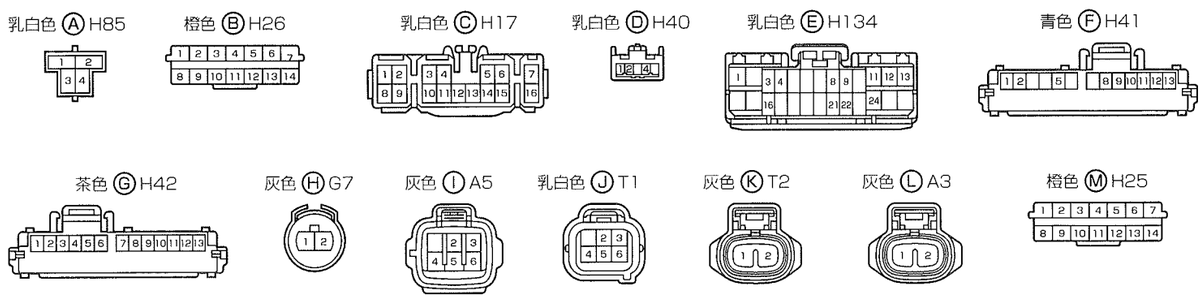

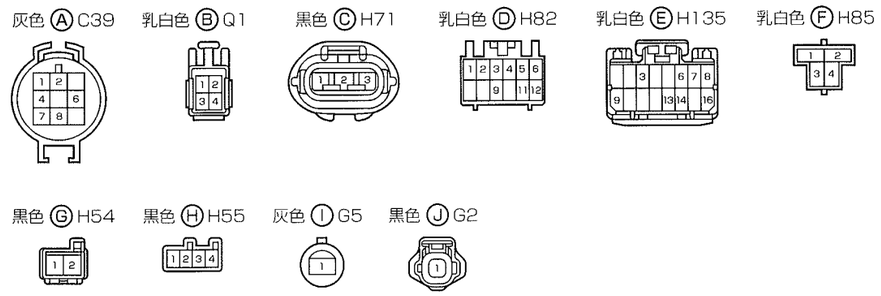

2ステージショックアブソーバー

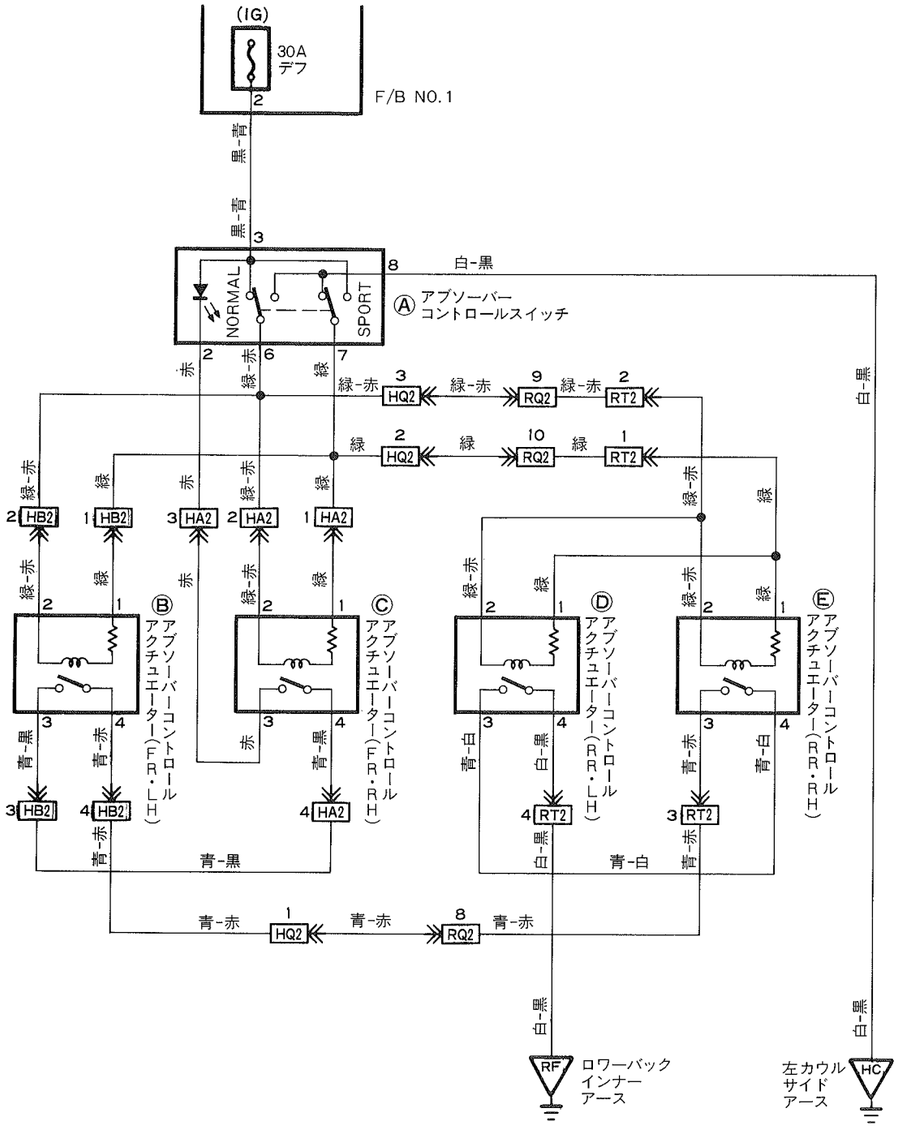

シフトロック

＊1：'99.8～
＊2：～'99.8

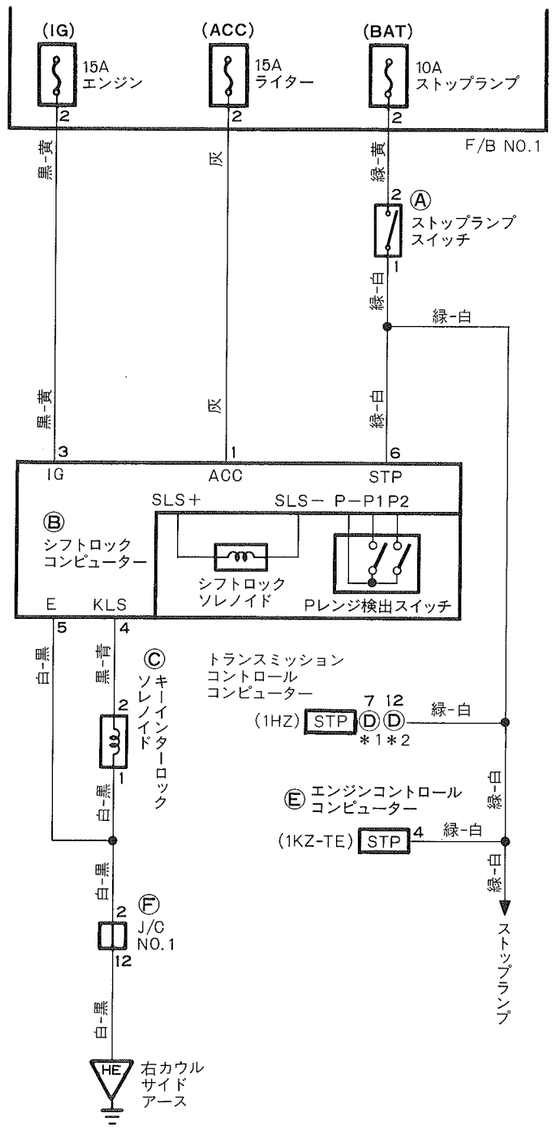

A/Tオイルテンプ & A/Tパーキングランプ(～'99.8)

＊1：(2ドア〈～'95.1〉, 4ドア〈全車〉)
＊2：2ドア〈'95.1～〉

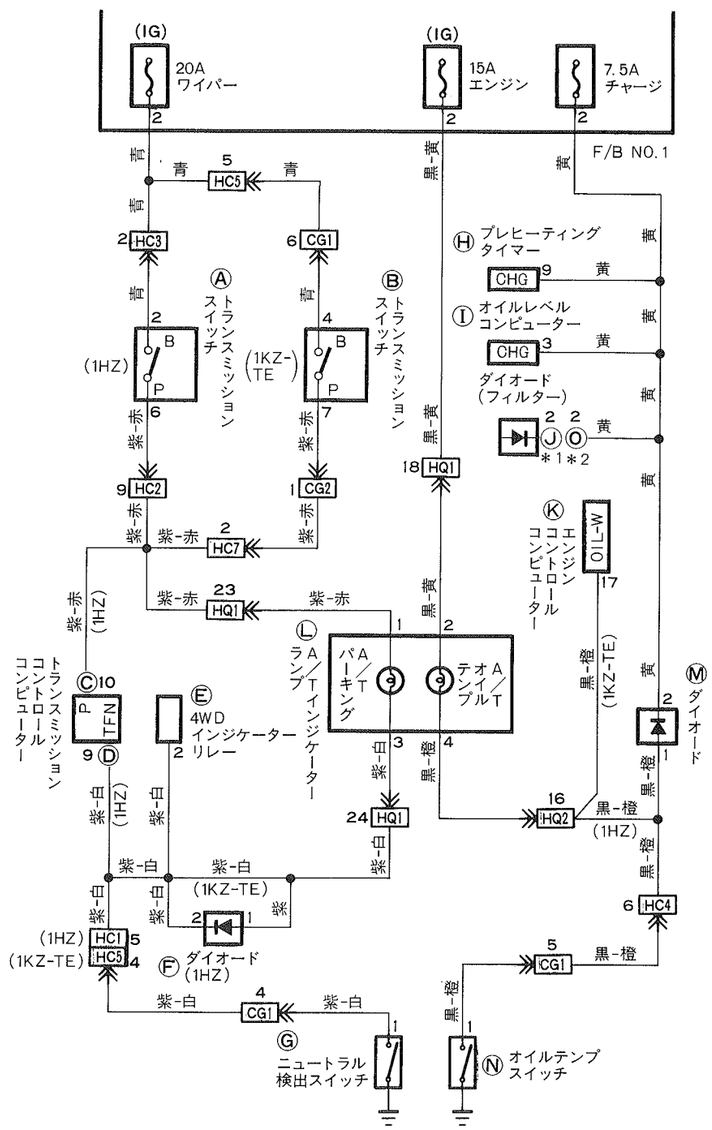

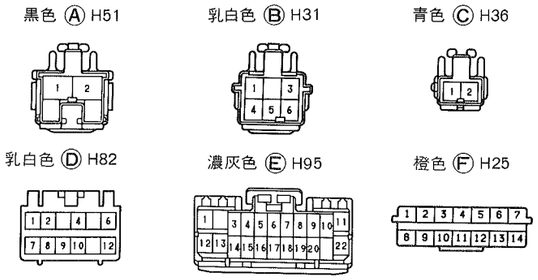

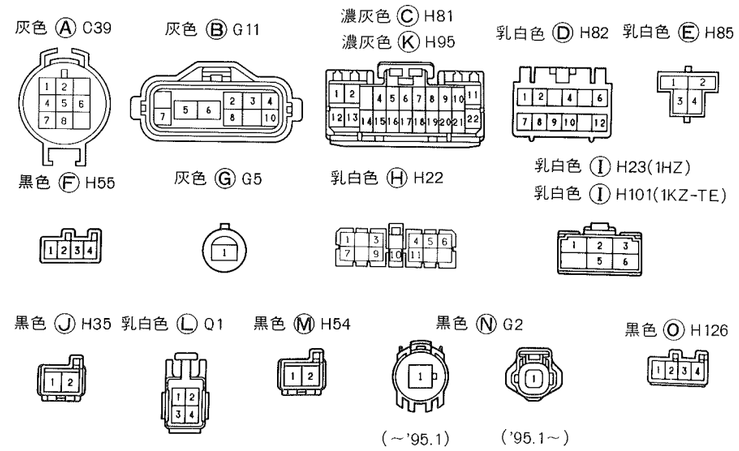

ウインチ

＊1：～'96.8　＊3：1HZ, 1PZ
＊2：'96.8～　＊4：1KZ-TE

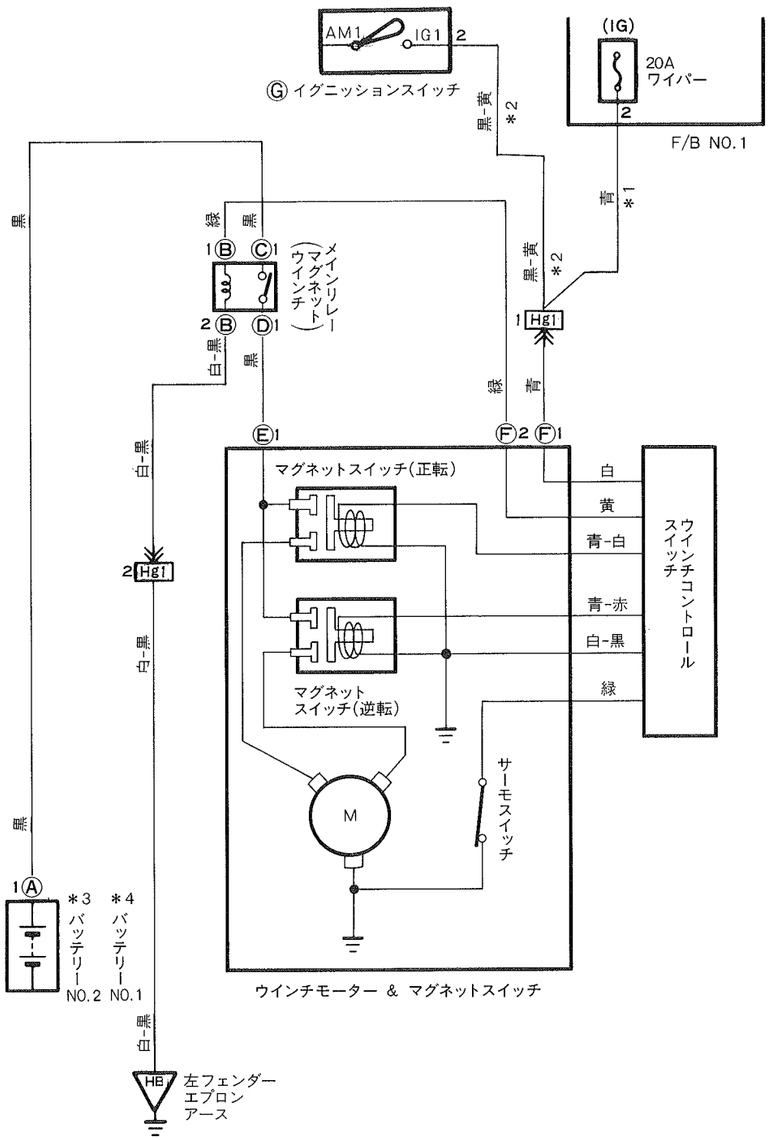

リヤウインドゥデフォッガー（1HZ<～'99.8>, 1PZ）

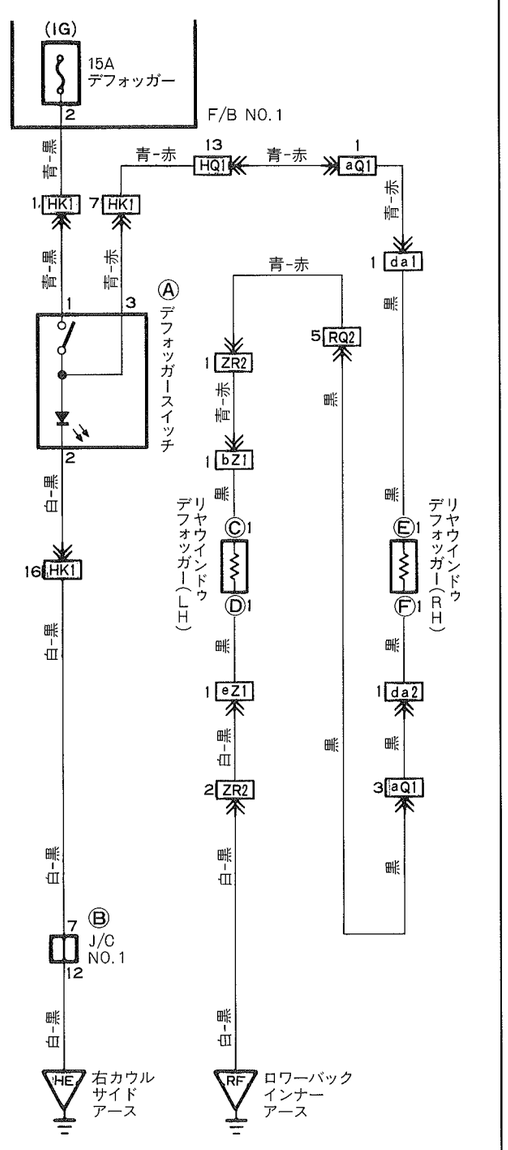

リヤウインドゥデフォッガー（1KZ-TE, 1HZ<'99.8～>）

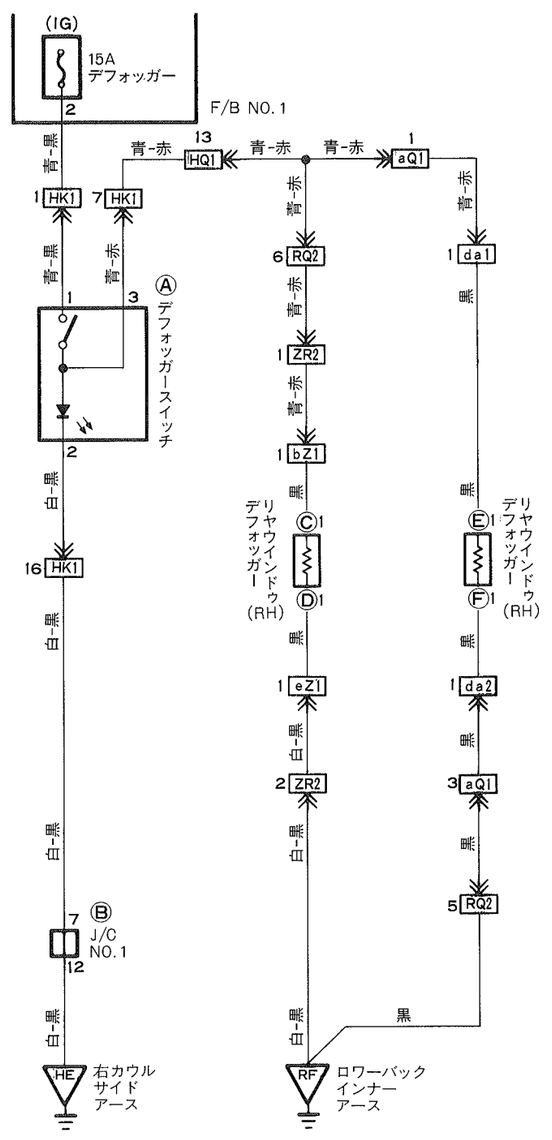

シガレットライター

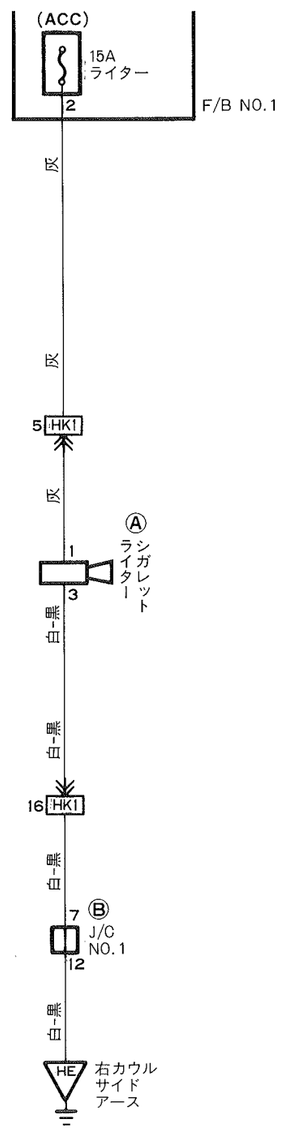

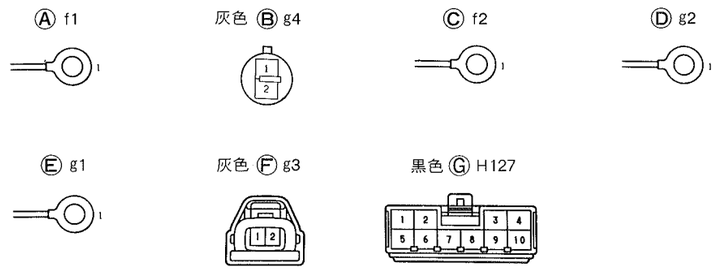

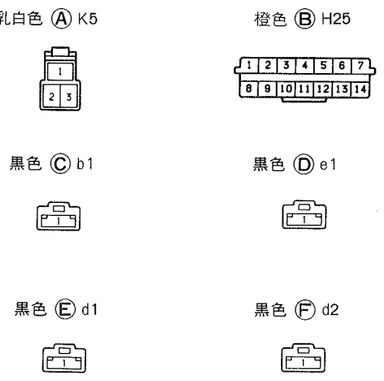

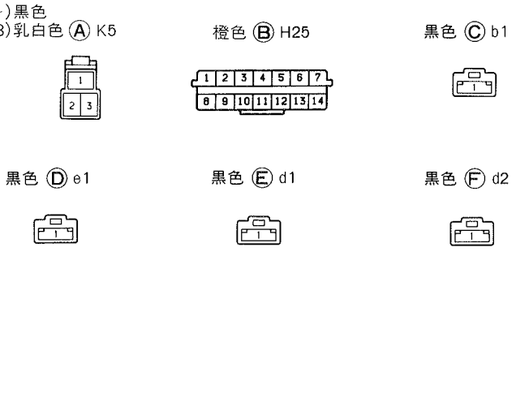

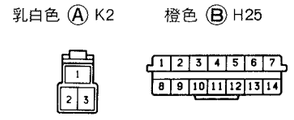

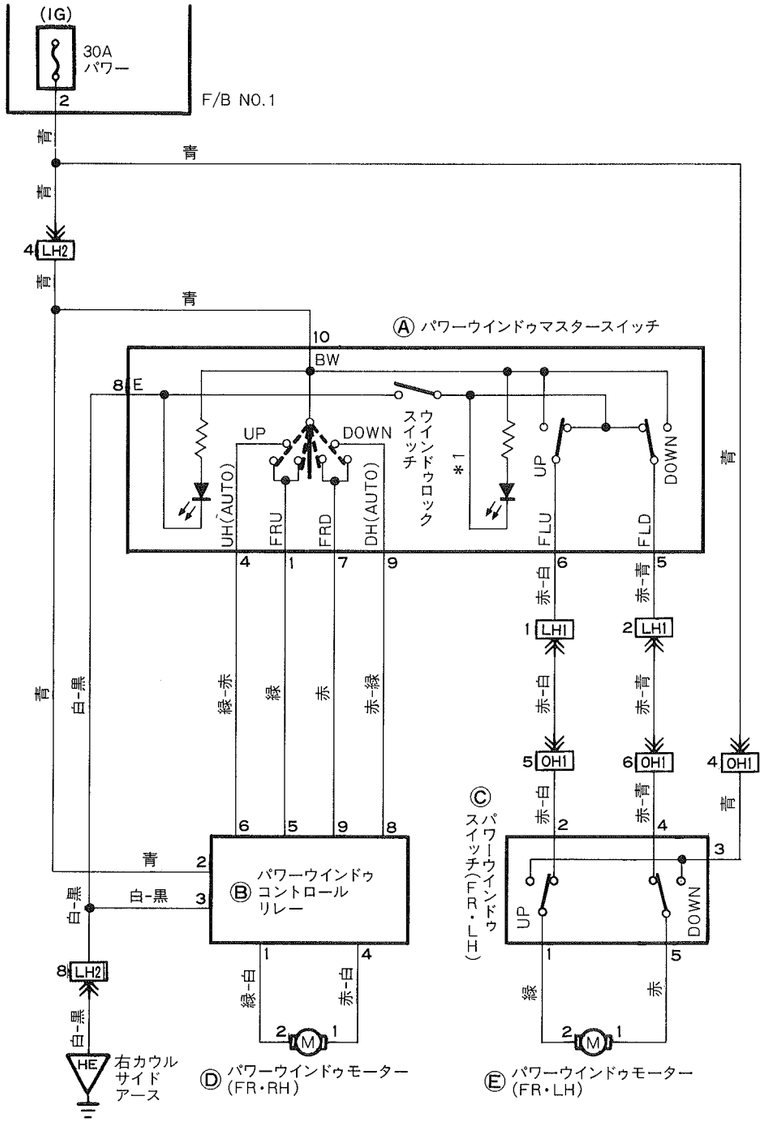

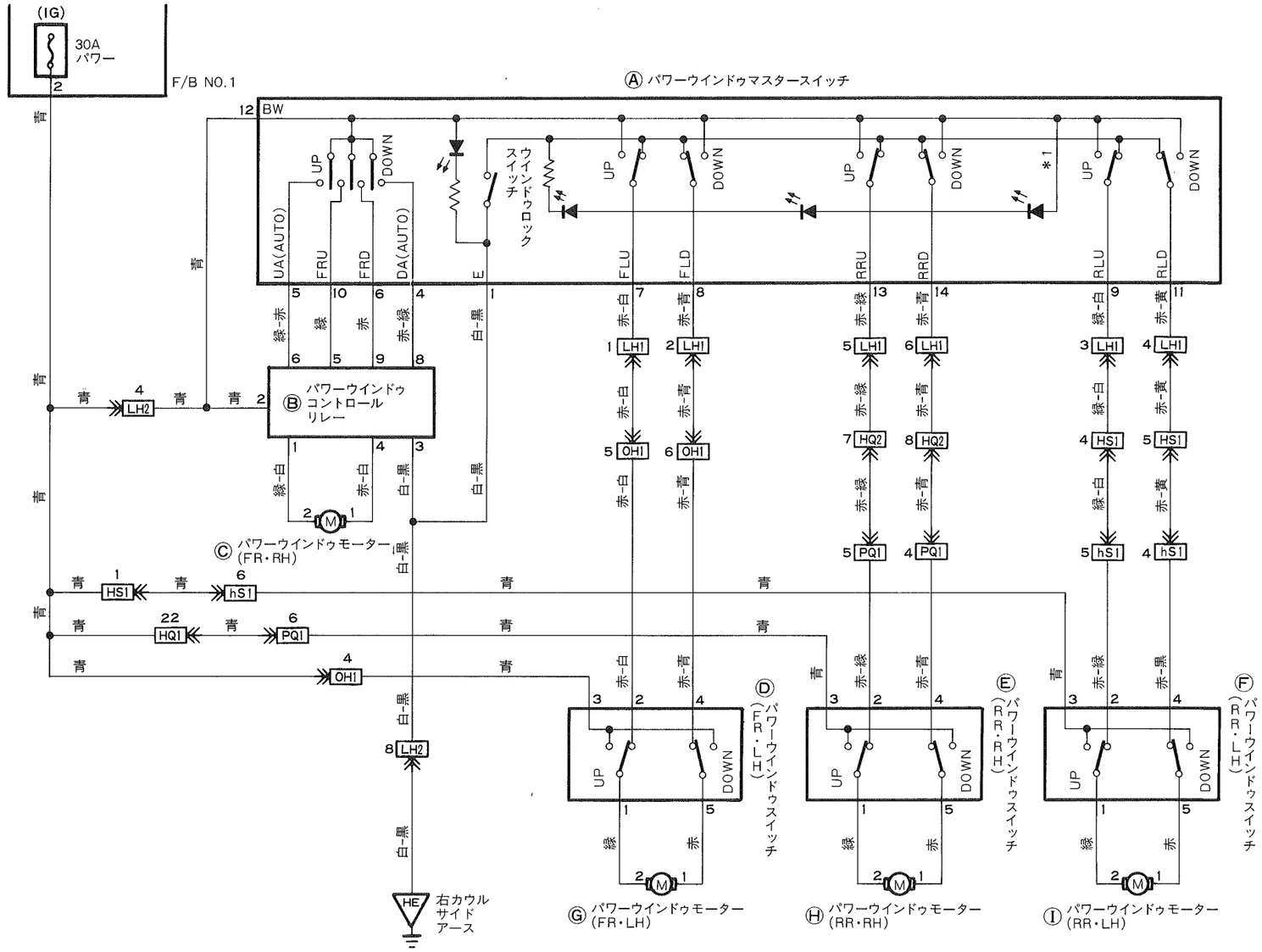

青色 Ⓐ L7

乳白色 Ⓑ L2

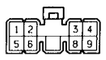

青色 Ⓒ 03

乳白色 Ⓓ L1

乳白色 Ⓔ 01

青色 Ⓐ L9.

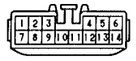

乳白色 Ⓑ L2

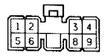

乳白色 Ⓒ L1

青色 Ⓓ 03

青色 Ⓔ P1

青色 Ⓕ h1

乳白色 Ⓖ 01

乳白色 Ⓗ P3

乳白色 Ⓘ h3

パワーウインドゥ(1KZ-TE, 1HZ<'99.8～>2ドア)

＊1：～'95.1

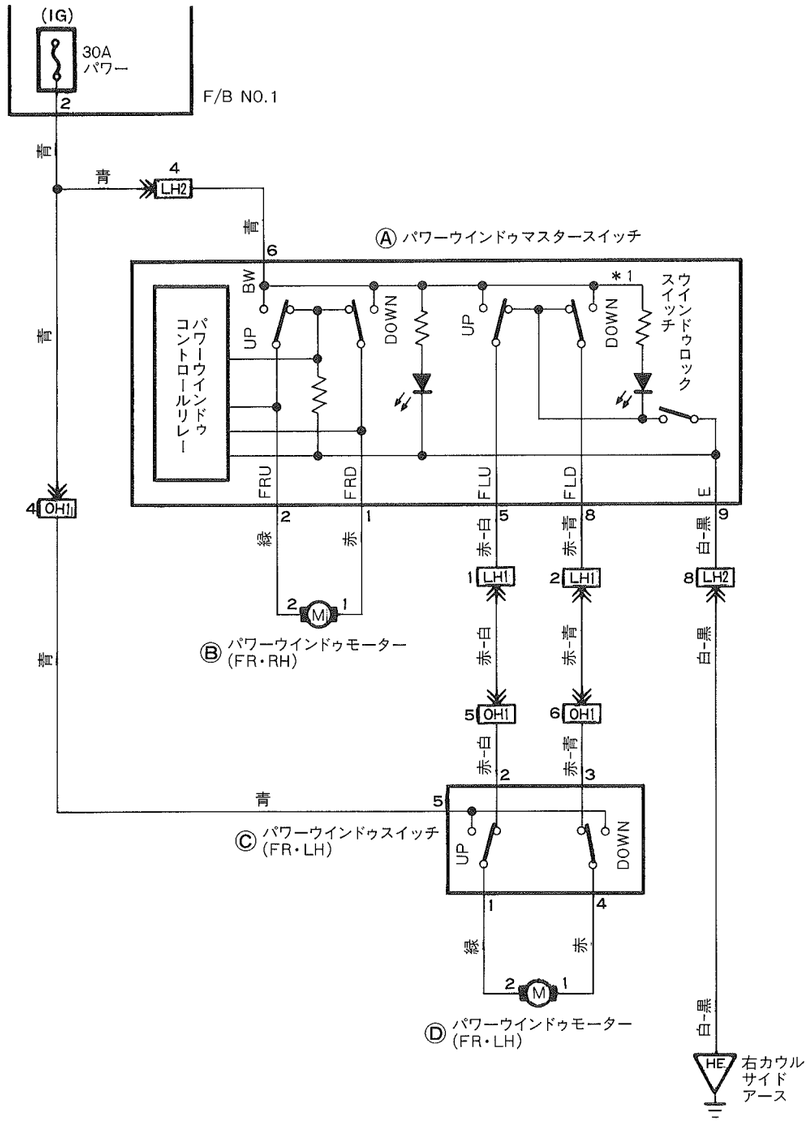

パワーウインドゥ(1KZ-TE, 1HZ<'99.8～>4ドア)

＊1：～'95.1

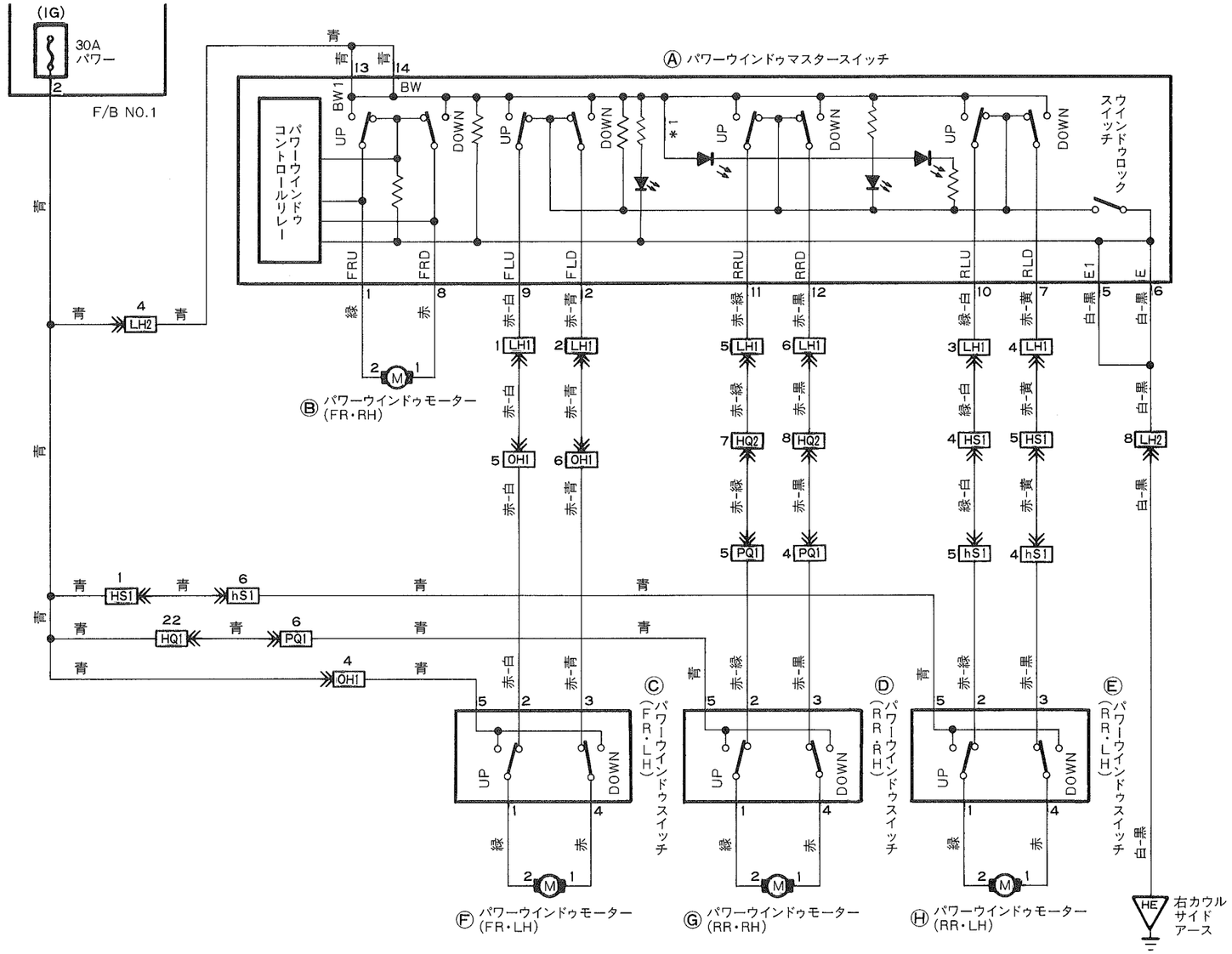

乳白色 Ⓐ L6

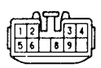

乳白色 Ⓑ L1

乳白色 Ⓒ 04

乳白色 Ⓓ 01

乳白色 Ⓐ L8

乳白色 Ⓑ L1

乳白色 Ⓒ 04

乳白色 Ⓓ P2

乳白色 Ⓔ h2

乳白色 Ⓕ 01

乳白色 Ⓖ P3

乳白色 Ⓗ h3

スライディングルーフ(2ドア)

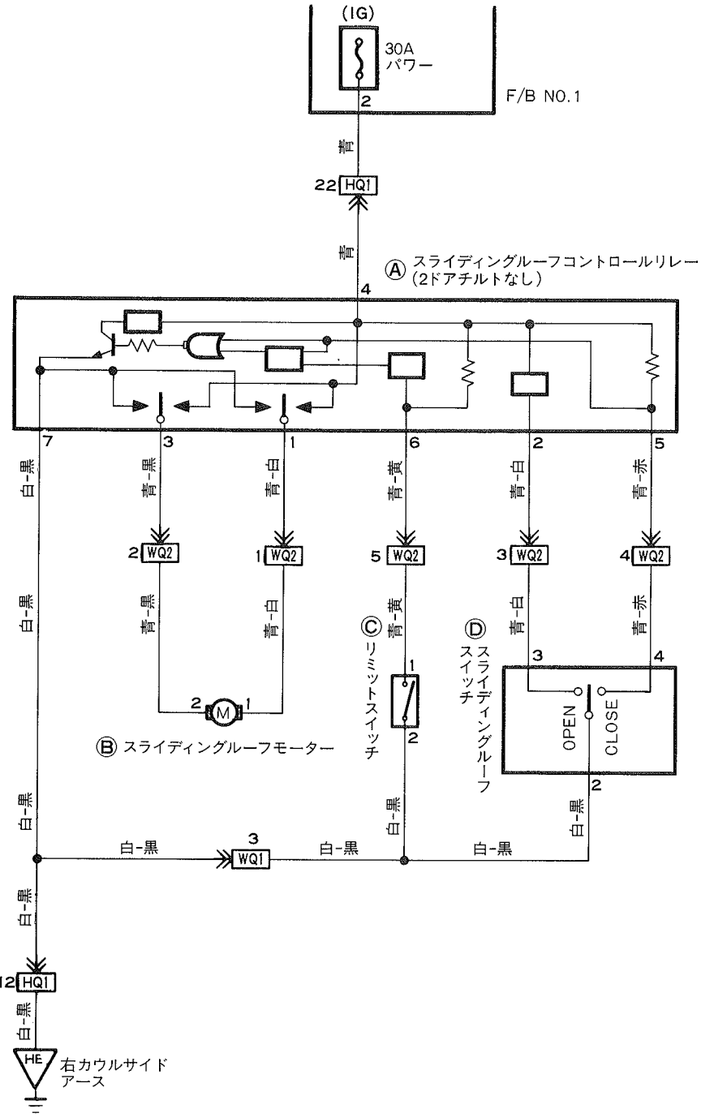

乳白色 Ⓐ Q12

乳白色 Ⓑ W5

乳白色 Ⓒ W4

乳白色 Ⓓ W3

スライディングルーフ(4ドア)

＊1：1KZ-TE, 1HZ(～'96.8)
＊2：1HZ('96.8～)　＊3：～'95.1

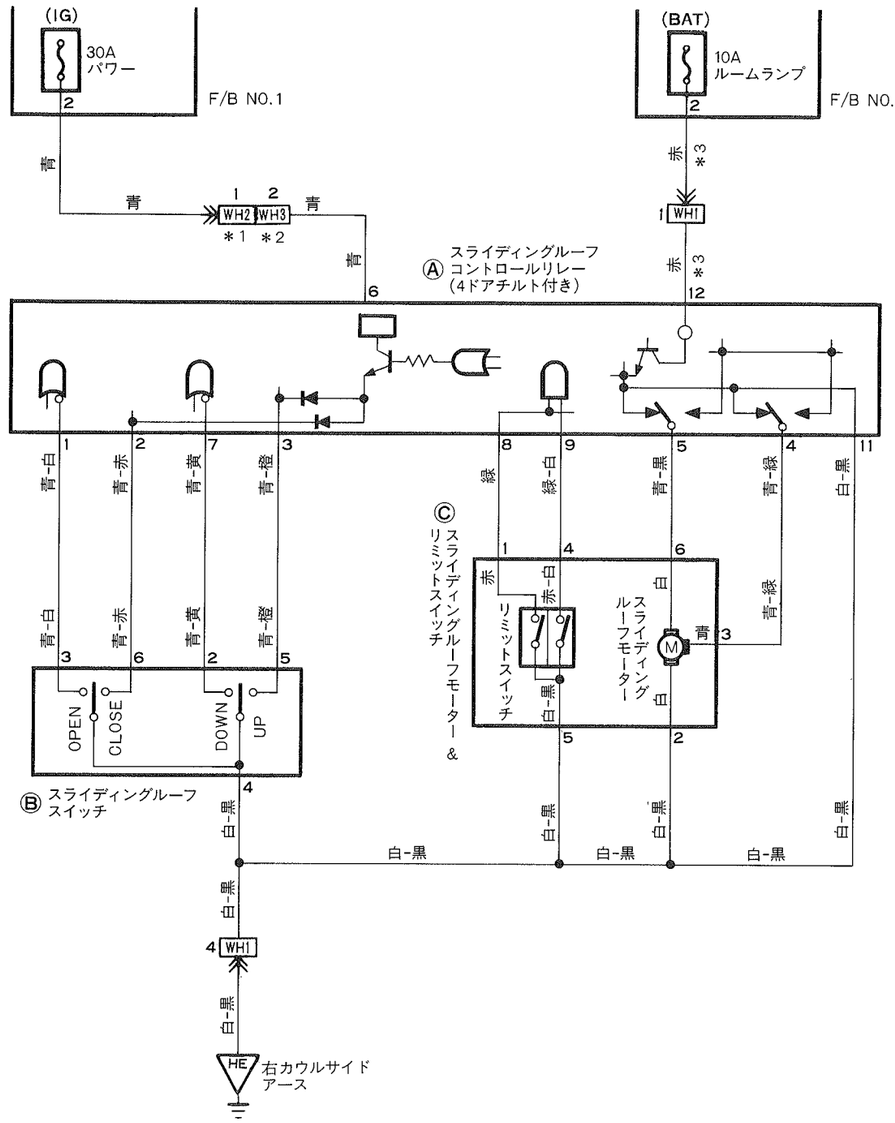

乳白色 Ⓐ W6

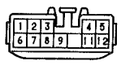

(1KZ-TE, 1HZ〈～'96.8〉)

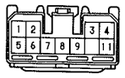

(1HZ〈'96.8～〉)

乳白色 Ⓑ W8

乳白色 Ⓒ W7

パワーシート

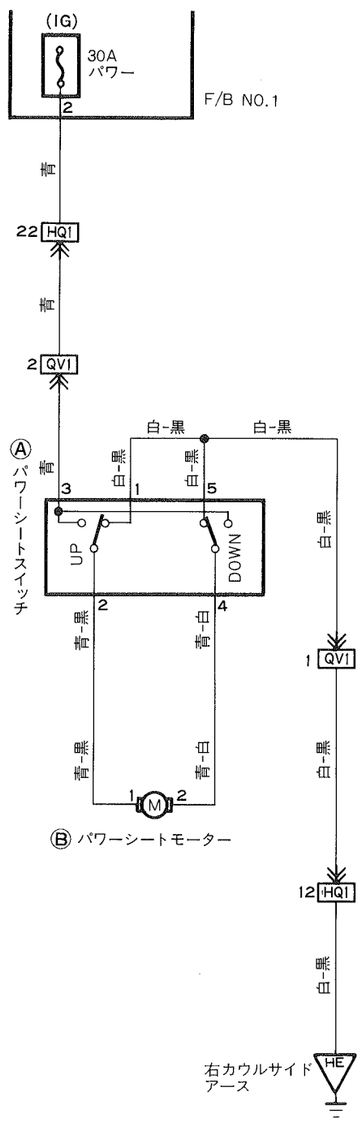

乳白色 Ⓐ V2

乳白色 Ⓑ V1

ドアロック

＊1：1KZ-TE 2ドア　＊3：1KZ-TE 4ドア
＊2：1HZ, 1PZ 2ドア　＊4：1HZ, 1PZ 4ドア

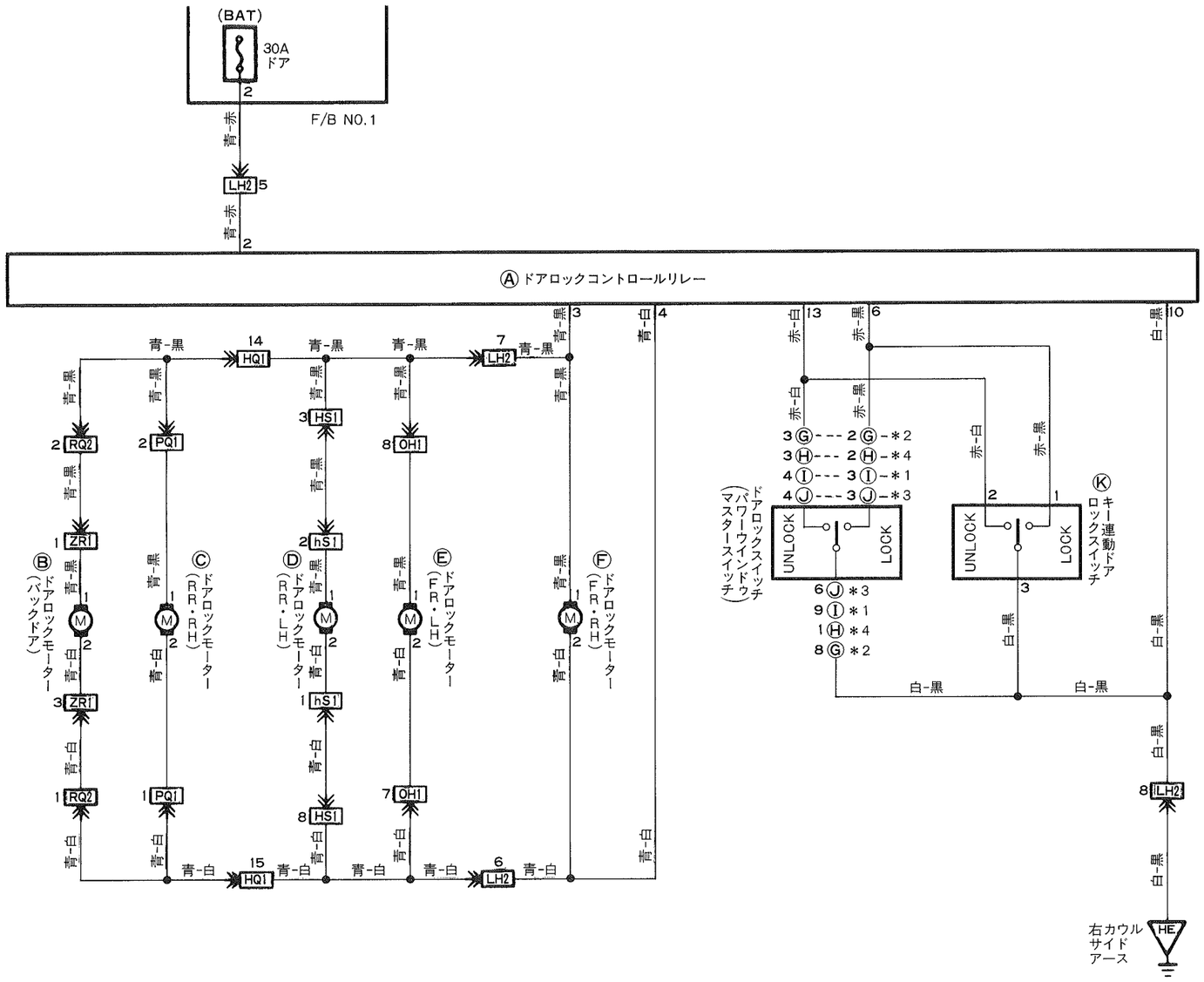

アウターミラー

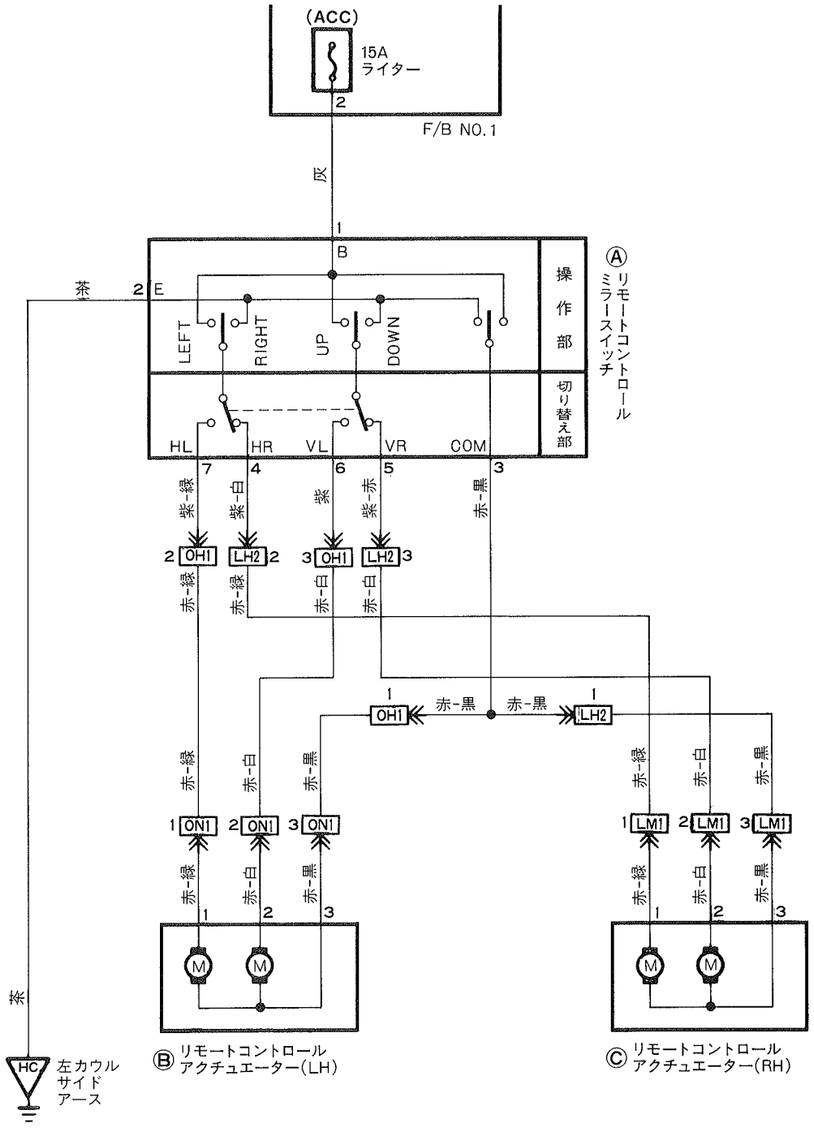

乳白色 Ⓐ L5

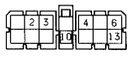

乳白色 Ⓑ Z1

乳白色 Ⓒ P4

乳白色 Ⓓ h4

乳白色 Ⓔ O2

乳白色 Ⓕ L3

青色 Ⓖ L7

青色 Ⓗ L9

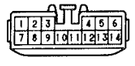

乳白色 Ⓘ L6

乳白色 Ⓙ L8

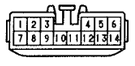

乳白色 Ⓚ L4

乳白色 Ⓐ H60

乳白色 Ⓑ N1

乳白色 Ⓒ M1